Frischwasserstation

Zur Warmwasserbereitung nach dem Durchflussprinzip. Thermisch geregelt. Mit Strömungswächter zur automatischen Pumpeneinschaltung. Wartungsfreies 3-Wege-Thermostatventil für konstante Warmwassertemperatur, dadurch so gut wie keine Verkalkung. Mit EPP-Wärmedämmschale. Verschiedene Leistungsstufen verfügbar.

Abmessungen

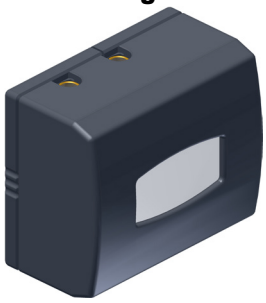

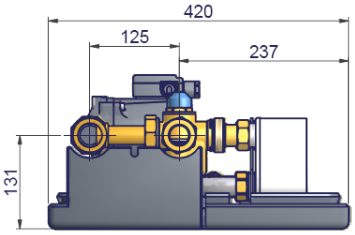

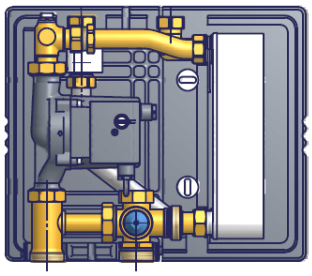

Sortimentsübersicht

Type	Art-Nr.	Zapfleistung [1]	Pumpe
FRIWA8022	4506265	19 l/min	UPS 25-60
FRIWA8023	4506270	25 l/min	UPS 25-80
FRIWA8024	4506275	35 l/min	UPS 25-80

1) Maximalwerte; Details siehe Leistungsdaten

Leistungsdaten [2]

Type	Zapf-Rate [l/min]	Zapf-Temperatur [°C]	Temperatur primär Eingang [°C]	Temperatur primär Ausgang [°C]	Volumenstrom primär [l/min]
FRIWA8022	15	46	54	36	16
	10	50	53	40	16
	5	53	53	47	14
	2,5	54	54	51	12
FRIWA8023	25	42	53	32	22
	20	46	53	36	21
	15	50	53	40	19
	10	53	54	45	16
	5	56	56	51	12
	25	42	53	32	22
FRIWA8024	30	38	53	30	23
	25	42	53	32	22
	20	46	53	35	21
	15	50	53	40	19
	10	53	54	45	16
	5	56	56	51	12
	2	57	57	55	6

2) gemessene Werte

Technische Daten	
Betriebstemperatur:	2 - 90 °C
Umgebungstemperatur:	2 - 40 °C
Max. zul. Betriebsdruck:	6 bar
Max. Prüfdruck:	10 bar [3]

3) max. 24 h bei max. Betriebstemperatur < 30 °C

Werkstoffe		
Armaturen:	Messing CW614N (Ms58)	
Rohre:	trinkwasserseitig:	Edelstahlrohr 1.4571
	primärseitig:	Messing CW508L (Ms63)
Plattenwärmetauscher:	Plattenmaterial:	EN 10028/7-1.4401 (AISI 316)
	Lötmaterial:	Reinstkupfer
	Anschlussmaterial:	EN 10272-1.4401 (AISI 316)
Kugelsitz:	PTFE	
Kunststoffe:	Schlagzäh und temperaturfest	
Dichtungen:	EPDM-Elastomere; AFM 34	

Anschluss Schema

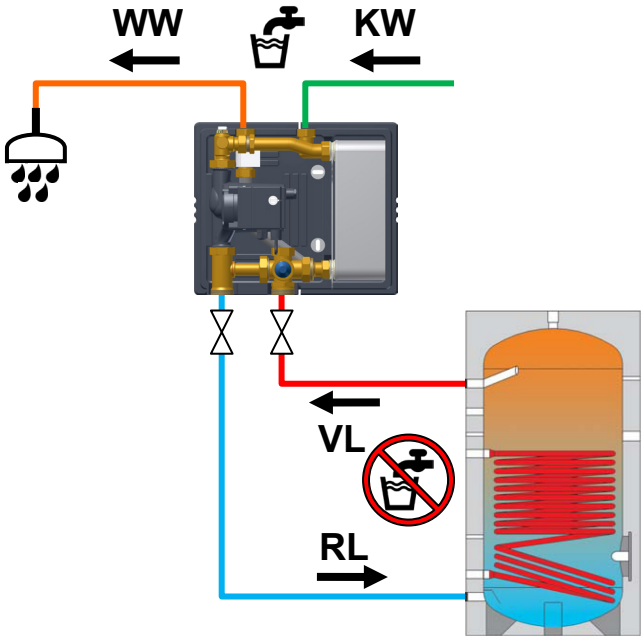

Die Fotos, Abbildungen und Beschreibungen dieser Broschüre, dienen lediglich zur Information. Watts Industries behält sich das Recht vor, technische und konstruktive Änderungen an seinen Produkten ohne vorherige Nachricht durchzuführen.
The photos, illustrations and descriptions contained in this brochure are solely intended for information. Watts Industries reserves the right to make technical and design modifications to its products without prior notice.

Watts Industries Deutschland GmbH · Division OEM
Godramsteiner Hauptstraße 167 · 76829 Landau · Germany
Tel. +49 6341 9656-0 · Fax +49 6341 9656-340 · E-Mail: info@wattsindustries.de

A Division of Watts Water Technologies Inc.
Re-order no. DOKU_FRIWA8020_DE_2011-08-17