LA NORDICA Extraflame®

Riscalda la vita.

n 1.2013

Linea Monoblocchi

Monoblocchi
Monoblocks
Monoblocs
Monoblöcke
Monobloque

Monoblocks Line

Linea**Monoblocchi**

Angolo

500 Angolo

800 Angolo DX

800 Angolo SX

Micro

Microblocco**80**

600

600 Piano

600 Tondo

600 Prismatico

750

Ghisa**750**Piano

Ironker**750**Piano

750

Ironker**750**Tondo

Ghisa**750**Tondo

750 Prismatico

900

900 Piano

1000

1000 Piano Crystal

1300

1300 Piano Crystal

1300H800 Piano

Monoblocco**500**Angolo

Monoblocco 500 Angolo: Il monoblocco 500 Angolo grazie al suo piacevole design si inserisce perfettamente in ogni ambiente. Particolari come il focolare in ghisa e ironker, la porta saliscendi, il vetro ceramico in pezzo unico fanno del monoblocco la soluzione ideale per riscaldare la propria casa regalandosi uno stupendo complemento d'arredo.

500 Angolo Monoblock: Thanks to its beautiful design, the insert Monoblocco 500 Angolo can be perfectly fit in any room. Particulars such as the hearth of cast-iron and ironker, the latching door, the one-piece ceramic glass, make of this built-in fireplace the ideal solution for those people who want to heat their home with a splendid furnishing component.

Monobloc 500 Angolo: La Monobloc 500 Angolo grâce à son agréable design peut s'insérer parfaitement dans chaque pièce. Particuliers comme le foyer en fonte et ironker, la porte loquet, la vitre céramique en pièce unique rendent le monobloc la solution idéale pour chauffer la propre maison, en s'offrant un magnifique objet d'ameublement.

Monoblock 500 Angolo: Dank sein angenehmes Design passt sich Monoblocco 500 Angolo in jeden möglichen Raum perfekt an. Hochwertige Details, wie der Feuerraum aus Gusseisen und Ironker, die Klinkentür, das einteiliges Keramikglas, machen den Kompaktkamin zur idealen Lösung für diejenigen, die das eigene Haus heizen und sich eine wunderbare Ausstattung schenken möchten.

Monobloque 500 Angolo: El Monoblocco 500 Angolo, gracias a su agradable diseño se inserta perfectamente en cada ambiente. Detalles como el hogar en fundición e ironker, la puerta corrediza, el cristal cerámico en pieza única hacen el MONOBLOCCO la solución ideal para calentar la propia casa regalándose un maravilloso complemento de equipamiento.

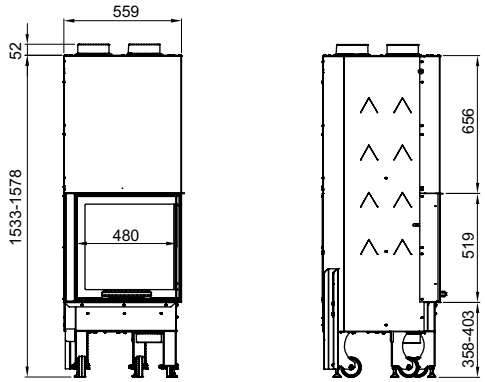

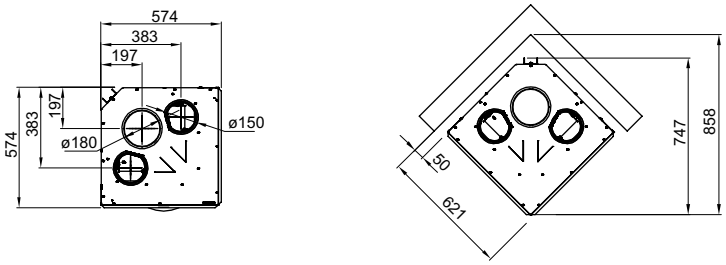

Apertura porta per pulizia vetro
Door opening for the glass cleaning
Ouverture porte pour le nettoyage de la vitre
Türöffnung für die Glasreinigung
Abertura de la puerta para limpiar el cristal.

Porta con vetro in unico pezzo
Door with one-piece glass
Porte avec la vitre en pièce unique
Tür mit einteiliger Scheibe
Puerta con cristal en pieza única.

Porta a scomparsa totale scorrevole su binari silenziati
Vanishing and sliding door on silent telescopic slides
Porte à totale coulisse sur glissières silencieux
Komplette Verschwindung der Schiebetür auf geräuschgedämpften Teleskopführungen
Puerta escamoteable total que se desliza sobre rieles silenciosos.

MONOBLOCCO 500 ANGOLO

Dimensioni - Dimensions - Dimensions - Masse - Dimensiones • l x h x p (mm)	574x1533-1578x574
Peso netto - Weight weight - Poids net - Nettogewicht - Peso neto • (kg)	182
Dimensione bocca fuoco - Hearth opening size - Dimensions porte du foyer - Grösse der Feuerraumöffnung - Dimensión boca del hogar • l x h (mm)	380x295
Dimensione focolare - Hearth size - Dimensions foyer - Grösse des Feuerraum - Dimensión hogar • l x h x p (mm)	400x625x400
Diametro scarico fumi - Smoke outlet diameter - Diamètre sortie de fumées - Rauchrohrdurchmesser - Dimensión salida humo • (mm)	180
m³ riscaldabili - Heatable m³ - m³ que l'on peut chauffer - Heizungsvermögen - m³ con posibilidad de calentamiento • (***)	229
Potenza termica globale - Global thermal power - Puissance thermique globale - Gesamte Wärmeleistung - Potencia térmica total • (kW)	10,2
Potenza nominale (utile) - Nominal thermal power - Puissance nominale utile - Nennwärmeleistung - Potencia nominal útil • (kW)	8
Aria primaria regolabile - Adjustable primary air - Air primaire réglable - Verstellbare Primärluft - Aire primario regulable	SI
Aria secondaria regolabile - Adjustable secondary air - Air secondaire réglable - Verstellbare Sekundärluft - Aire secundario regulable	SI
Rendimento - Efficiency - Rendement - Wirkungsgrad - Rendimiento • (%)	78,4
Consumo orario - Hourly consumption - Consommation - Stundenverbrauch - Gasto horario • (kg/h)	2,3
Canna fumaria - Chimney - Tuyau de cheminée - Schornsteinrohr - Conducto de humos	
Tiraggio - Draught - Tirage - Abzug - Tiro • (Pa)	12
Altezza - Height - Hauteur - Höhe - Altura • h (m)	5
Dimensioni - Dimensions - Dimensions - Abmessungen - Dimensiones • (mm)	200x200÷Ø200
Altezza - Height - Hauteur - Höhe - Altura • h (m)	4
Dimensioni - Dimensions - Dimensions - Abmessungen - Dimensiones • (mm)	250x250÷Ø250
Presa aria esterna - Outer air inlet - Prise d'air extérne - Außenlufteintritt - Toma de aire exterior • (cm²)	200
Legna lunghezza massima - Wood, maximum length - Bois, longueur maximum - Holz, maximale Länge - Leña, largura máxima • (cm)	30
Cassetto cenere - Ash drawer - Tiroir porte cendrier - Aschenkasten - Cenicero	Estraibile
Ventilazione forzata - Convection fan - Ventilation air chaud - Sekundärluft - Ventilación forzada	Optional
Connessione tubo aspirazione aria esterna - Connection for external air aspiration pipe - Branchement á prises d'air externes - Verbindungvom Aussenlufteinlassrohr - Conexión a tomas de aire externas • Ø (mm)	120

Monoblocco**800**Angolo

LA NORDICA LISTINO

800 Angolo DX

800 Angolo SX

Monoblocco 800 Angolo: Il monoblocco 800 Angolo grazie al suo piacevole design si inserisce perfettamente in ogni ambiente. Particolari come il focolare in ghisa e ironker, la porta saliscendi, il vetro ceramico in pezzo unico fanno del Monoblocco la soluzione ideale per riscaldare la propria casa regalandosi uno stupendo complemento d'arredo.

800 Angolo Monoblock: Thanks to its beautiful design, the insert Monoblocco 800 Angolo can be perfectly fit in any room. Particulars such as the hearth of cast-iron and ironker, the latching door, the one-piece ceramic glass, make of this built-in fireplace the ideal solution for those people who want to heat their home with a splendid furnishing component.

Monobloc 800 Angolo: La Monobloc 800 Angolo grâce à son agréable design peut s'insérer parfaitement dans chaque pièce. Particuliers comme le foyer en fonte et ironker, la porte loquet, la vitre céramique en pièce unique rendent le monobloc la solution idéale pour chauffer la propre maison, en s'offrant un magnifique objet d'ameublement.

Monoblock 800 Angolo: Dank sein angenehmes Design passt sich Monoblocco 800 Angolo in jeden möglichen Raum perfekt an. Hochwertige Details, wie der Feuerraum aus Gusseisen und Ironker, die Klinkentür, das einteiliges Keramikglas, machen den Kompaktkamin zur idealen Lösung für diejenigen, die das eigene Haus heizen und sich eine wunderbare Ausstattung schenken möchten.

Monobloque 800 Angolo: El Monoblocco 800 Angolo, gracias a su agradable diseño se inserta perfectamente en cada ambiente. Detalles como el hogar en fundición e ironker, la puerta corrediza, el cristal cerámico en pieza única hacen el MONOBLOCCO la solución ideal para calentar la propia casa regalándose un maravilloso complemento de equipamiento.

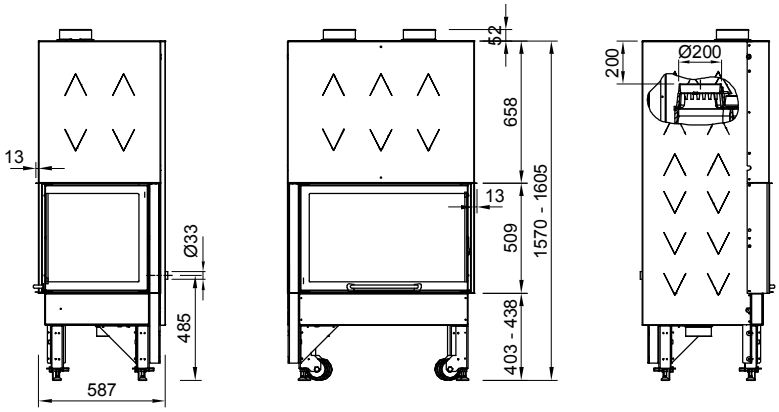

800 Angolo DX

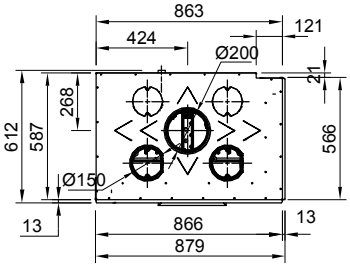

Porta a scomparsa totale scorrevole su binari silenziati
Vanishing and sliding door on silent telescopic slides
Porte à totale coulisse sur glissières silencieux
Komplette Verschwindung der Schiebetür auf geräuschgedämpften Teleskopführungen
Puerta escamoteable total que se desliza sobre rieles silenciosos.

Porta con vetro in unico pezzo, destra
Door with one-piece glass, right
Porte avec la vitre en pièce unique, droit
Tür mit einteiliger Scheibe, Recht
Puerta con cristal en pieza única, derecho.

Porta con vetro in unico pezzo, sinistra
Door with one-piece glass, left
Porte avec la vitre en pièce unique, à gauche
Tür mit einteiliger Scheibe, Links
Puerta con cristal en pieza única, izquierda.

MONOBLOCCO 800 ANGOLO DX
MONOBLOCCO 800 ANGOLO SX

Dimensioni - Dimensions - **Dimensions** - Masse - **Dimensiones • l x h x p (mm)**	**879x1570-1605x612**
Peso netto - Weight weight - **Poids net** - Nettogewicht - **Peso neto • (kg)**	**271**
Dimensione bocca fuoco - Hearth opening size - **Dimensions porte du foyer** - Grösse der Feuerraumsöffnung - **Dimensión boca del hogar • l x h (mm)**	**698x250**
Dimensione focolare - Hearth size - **Dimensions foyer** - Grösse des Feuerraum - **Dimensión hogar • l x h x p (mm)**	**620x676x373**
Diametro scarico fumi - Smoke outlet diameter - **Diamètre sortie de fumées** - Rauchrohrdurchmesser - **Dimensión salida humo • (mm)**	**200**
m³ riscaldabili - Heatable m³ - **m³ que l'on peut chauffer** - Heizungsvermögen - **m³ con posibilidad de calentamiento • (***)**	**287**
Potenza termica globale - Global thermal power - **Puissance thermique globale** - Gesamte Wärmeleistung - **Potencia térmica total • (kW)**	**12,4**
Potenza nominale (utile) - Nominal thermal power - **Puissance nominale utile** - Nennwärmeleistung - **Potencia nominal útil • (kW)**	**10**
Aria primaria regolabile - Adjustable primary air - **Air primaire réglable** - Verstellbare Primärluft - **Aire primario regulable**	**SI**
Aria secondaria regolabile - Adjustable secondary air - **Air secondaire réglable** - Verstellbare Sekundärluft - **Aire secundario regulable**	**SI**
Aria terziaria pretarata - Pre-adjusted tertiary air - **Air tertiaire pre-tarée** - Voraustarierte Tertiärluft - **Aire terciario precalibrado**	**SI**
Rendimento - Efficiency - **Rendement** - Wirkungsgrad - **Rendimiento • (%)**	**80,9**
Consumo orario - Hourly consumption - **Consommation** - Stundenverbrauch - **Gasto horario • (kg/h)**	**2,9**
Canna fumaria - Chimney - **Tuyau de cheminée** - Schornsteinrohr - **Conducto de humos**	
Tiraggio - Draught - **Tirage** - Abzug - **Tiro • (Pa)**	**12**
Altezza - Height - **Hauteur** - Höhe - **Altura • h (m)**	**5**
Dimensioni - Dimensions - **Dimensions** - Abmessungen - **Dimensiones • (mm)**	**200x200÷Ø200**
Altezza - Height - **Hauteur** - Höhe - **Altura • h (m)**	**4**
Dimensioni - Dimensions - **Dimensions** - Abmessungen - **Dimensiones • (mm)**	**250x250÷Ø250**
Presa aria esterna - Outer air inlet - **Prise d'air extérne** - Außenlufteintritt - **Toma de aire exterior • (cm²)**	**200**
Legna lunghezza massima - Wood, maximum length - **Bois, longueur maximum** - Holz, maximale Länge - **Leña, largura máxima • (cm)**	**30**
Cassetto cenere - Ash drawer - **Tiroir porte cendrier** - Aschenkasten - **Cenicero**	**Estraibile**
Ventilazione forzata - Convection fan - **Ventilation air chaud** - Sekundärluft - **Ventilación forzada**	**Optional**
Connessione tubo aspirazione aria esterna - Connection for external air aspiration pipe - **Branchement á prises d'air externes** - Verbindungvom Aussenlufteinlassrohr - **Conexión a tomas de aire externas**	**Ø100**

Microblocco**80**

Microblocco 80: Il Microblocco 80, grazie al suo piacevole design, si inserisce perfettamente in ogni ambiente. Particolari come il focolare in ghisa e Ironker, la porta saliscendi, il vetro ceramico in pezzo unico, fanno del Microblocco la soluzione ideale per riscaldare la propria casa regalandosi uno stupendo complemento d'arredo.

Microblock 80: Thanks to its beautiful design, the insert Microblocco 80 can be perfectly fit in any room. Particulars such as the hearth of cast-iron and ironker, the latching door, the one-piece ceramic glass, make of this built-in fireplace the ideal solution for those people who want to heat their home with a splendid furnishing component.

Microbloc 80: La Microbloc 80 grâce à son agréable design peut s'insérer parfaitement dans chaque pièce. Particuliers comme le foyer en fonte et ironker, la porte loquet, la vitre céramique en pièce unique rendent le monobloc la solution idéale pour chauffer la propre maison, en s'offrant un magnifique objet d'ameublement.

Microblock 80: Dank sein angenehmes Design passt sich Microblocco 80 in jeden möglichen Raum perfekt an. Hochwertige Details, wie der Feuerraum aus Gusseisen und Ironker, die Klinkentür, das einteiliges Keramikglas, machen den Kompaktkamin zur idealen Lösung für diejenigen, die das eigene Haus heizen und sich eine wunderbare Ausstattung schenken möchten.

Microbloque 80: El Microblocco 80, gracias a su agradable diseño se inserta perfectamente en cada ambiente. Detalles como el hogar en fundición e ironker, la puerta corrediza, el cristal cerámico en pieza única hacen el MONOBLOCCO la solución ideal para calentar la propia casa regalándose un maravilloso complemento de equipamiento.

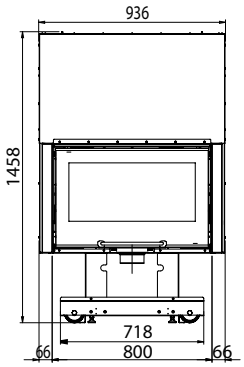

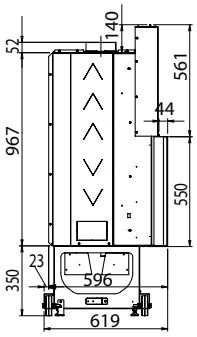

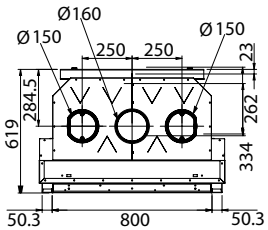

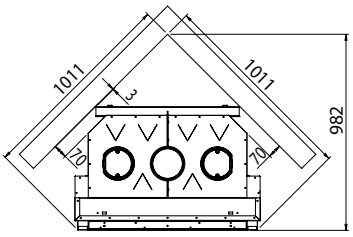

Interno Ironker con bracere in ghisa di grosso spessore
Inner Ironker with brazier in thick cast-iron
Intérieur Ironker avec brasero en fonte de gros épaisseur
Innenraum Ironker mit Brennschale aus dickem Gusseisen
Interior Ironker con brasero en fundición de grueso espesor.

Porta a scomparsa totale scorrevole su binari silenziati
Vanishing and sliding door on silent telescopic slides
Porte à totale coulisse sur glissières silencieux
Komplette Verschwindung der Schiebetür auf geräuschgedämpften Teleskopführungen
Puerta escamoteable total que se desliza sobre rieles silenciosos.

Apertura porta per pulizia vetro
Door opening for the glass cleaning
Ouverture porte pour le nettoyage de la vitre
Türöffnung für die Glasreinigung
Abertura de la puerta para limpiar el cristal.

MICROBLOCCO 80

Dimensioni - Dimensions - **Dimensions** - Masse - **Dimensiones • l x h x p (mm)**	**936x1458x619**
Peso netto - Weight weight - **Poids net** - Nettogewicht - **Peso neto • (kg)**	**225**
Dimensione bocca fuoco - Hearth opening size - **Dimensions porte du foyer** - Grösse der Feuerraumsöffnung - **Dimensión boca del hogar • l x h (mm)**	**636x224**
Dimensione focolare - Hearth size - **Dimensions foyer** - Grösse des Feuerraum - **Dimensión hogar • l x h x p (mm)**	**600x320x360**
Diametro scarico fumi - Smoke outlet diameter - **Diamètre sortie de fumées** - Rauchrohrdurchmesser - **Dimensión salida humo • (mm)**	**160**
m³ riscaldabili - Heatable m³ - **m³ que l'on peut chauffer** - Heizungsvermögen - **m³ con posibilidad de calentamiento • (***)**	**272**
Potenza termica globale - Global thermal power - **Puissance thermique globale** - Gesamte Wärmeleistung - **Potencia térmica total • (kW)**	**12,1**
Potenza nominale (utile) - Nominal thermal power - **Puissance nominale utile** - Nennwärmeleistung - **Potencia nominal útil • (kW)**	**9,5**
Aria primaria regolabile - Adjustable primary air - **Air primaire réglable** - Verstellbare Primärluft - **Aire primario regulable**	**SI**
Aria secondaria regolabile - Adjustable secondary air - **Air secondaire réglable** - Verstellbare Sekundärluft - **Aire secundario regulable**	**SI**
Aria terziaria pretarata - Pre-adjusted tertiary air - **Air tertiaire pre-tarée** - Voraustarierte Tertiärluft - **Aire terciario precalibrado**	**SI**
Rendimento - Efficiency - **Rendement** - Wirkungsgrad - **Rendimiento • (%)**	**78,5**
Consumo orario - Hourly consumption - **Consommation** - Stundenverbrauch - **Gasto horario • (kg/h)**	**2,8**
Canna fumaria - Chimney - **Tuyau de cheminée** - Schornsteinrohr - **Conducto de humos**	
Tiraggio - Draught - **Tirage** - Abzug - **Tiro • (Pa)**	**12**
Altezza - Height - **Hauteur** - Höhe - **Altura • h (m)**	**4**
Dimensioni - Dimensions - **Dimensions** - Abmessungen - **Dimensiones • (mm)**	**200x200÷Ø200**
Presa aria esterna - Outer air inlet - **Prise d'air extérne** - Außenlufteintritt - **Toma de aire exterior • (cm²)**	**200**
Legna lunghezza massima - Wood, maximum length - **Bois, longueur maximum** - Holz, maximale Länge - **Leña, largura máxima • (cm)**	**30**
Cassetto cenere - Ash drawer - **Tiroir porte cendrier** - Aschenkasten - **Cenicero**	**Estraibile**
Ventilazione forzata - Convection fan - **Ventilation air chaud** - Sekundärluft - **Ventilación forzada**	**Optional**
Connessione tubo aspirazione aria esterna - Connection for external air aspiration pipe - **Branchement á prises d'air externes** - Verbindungvom Aussenlufteinlassrohr - **Conexión a tomas de aire externas • Ø (mm)**	**120**

Monoblocco**600**Piano

Monoblocco 600 Piano: I monoblocchi LA NORDICA-EXTRAFLAME hanno ottenuto la certificazione da parte dei più prestigiosi marchi europei sinonimo di sicurezza di funzionamento e durata del prodotto.

600 Flat Monoblock: Safety, functioning and duration in time of LA NORDICA-EXTRAFLAME monoblocks are guaranteed by the achievement of prestigious European marks.

Monobloc 600 Plat: les monoblocs LA NORDICA-EXTRAFLAME ont obtenu des prestigieuses marques européennes par les innombrables tests effectuées. Ca signifie sécurité de fonctionnement et longe vie du produit.

Monoblock 600 Flachförmig: Die Monoblöcke LA NORDICA-EXTRAFLAME haben durch den renommiertesten europäischen Zeichen und durch den unzähligsten ausgeführten Tests, die Prüfung erhalten, dass heißt Betriebssicherheit und Dauer in der Zeit.

Monobloque 600 Plano: Los monobloques LA NORDICA-EXTRAFLAME han conseguido la certificación de las marcas europeas más prestigiosas, lo que supone total seguridad de funcionamiento y larga duración del producto.

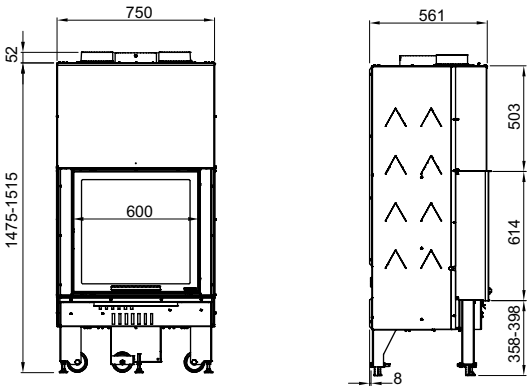

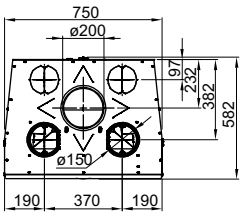

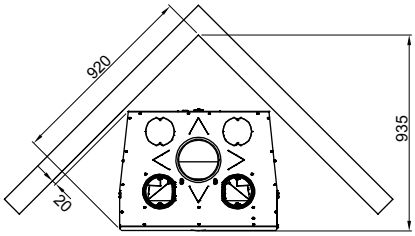

Aria primaria, secondaria e terziaria
Primary, secondary and tertiary air
Air primaire, secondaire et tertiaire
Primär-, Sekundär- und Tertiärluft
Aire primario, secundario y terciario.

Apertura porta per pulizia vetro
Door opening for the glass cleaning
Ouverture porte pour le nettoyage de la vitre
Türöffnung für die Glasreinigung
Abertura de la puerta para limpiar el cristal.

Ruote per posizionamento facilitato e piedini regolabili
Wheels for easy positioning and adjustable feet
Petites roues pour un positionnement facile
Rädchen für einfache Positionierung und einstellbare Füsse
Ruedas para colocación fácil y pies regulables.

MONOBLOCCO 600 PIANO

Dimensioni - Dimensions - Dimensions - Masse - Dimensiones • l x h x p (mm)	**750x1475-1515x582**
Peso netto - Weight weight - Poids net - Nettogewicht - Peso neto • (kg)	**233**
Dimensione bocca fuoco - Dimensions porte du foyer - Hearth opening size - Grösse der Feuerraumsöffnung - Dimensión boca del hogar • l x h (mm)	**520x390**
Dimensione focolare - Dimensions foyer - Hearth size - Grösse des Feuerraum - Dimensión hogar • l x h x p (mm)	**450x560x360**
Diametro scarico fumi - Diamètre sortie de fumées - Smoke outlet diameter - Rauchrohrdurchmesser - Dimensión salida humo • (mm)	**200**
m³ riscaldabili - m³ que l'on peut chauffer - Heatable m³ - Heizungsvermögen - m³ con posibilidad de calentamiento • (***)	**287**
Potenza termica globale - Puissance thermique globale - Global thermal power - Gesamte Wärmeleistung - Potencia térmica total • (kW)	**12,7**
Potenza nominale (utile) - Puissance nominale utile - Nominal thermal power - Nennwärmeleistung - Potencia nominal útil • (kW)	**10**
Aria primaria regolabile - Air primaire réglable - Adjustable primary air - Verstellbare Primärluft - Aire primario regulable	**SI**
Aria secondaria regolabile - Air secondaire réglable - Adjustable secondary air - Verstellbare Sekundärluft - Aire secundario regulable	**SI**
Aria terziaria pretarata - Air tertiaire pre-tarée - Pre-adjusted tertiary air - Voraustarierte Tertiärluft - Aire terciario precalibrado	**SI**
Rendimento - Rendement - Efficie ncy - Wirkungsgrad - Rendimiento • (%)	**78,6**
Consumo orario - Consommation - Hourly consumption - Stundenverbrauch - Gasto horario • (kg/h)	**2,9**
Canna fumaria - Tuyau de cheminée - Chimney - Schornsteinrohr - Conducto de humos	
Tiraggio - Tirage - Draught - Abzug - Tiro • (Pa)	**14**
Altezza - Hauteur - Height - Höhe - Altura • h (m)	**5**
Dimensioni - Dimensions - Dimensions - Abmessungen - Dimensiones • (mm)	**200x200÷Ø200**
Altezza - Hauteur - Height - Höhe - Altura • h (m)	**4**
Dimensioni - Dimensions - Dimensions - Abmessungen - Dimensiones • (mm)	**250x250÷Ø250**
Presa aria esterna - Prise d'air extérne - Outer air inlet - Außenlufteintritt - Toma de aire exterior • (cm²)	**200**
Legna lunghezza massima - Bois, longueur maximum - Wood, maximum length - Holz, maximale Länge - Leña, largura máxima • (cm)	**30**
Cassetto cenere - Tiroir porte cendrier - Ash drawer - Aschenkasten - Cenicero	**Estraibile**
Ventilazione forzata - Ventilation air chaud - Convection fan - Sekundärluft - Ventilación forzada	**Optional**

Monoblocco**600**Tondo

LA NORDICA LISTINO

Monoblocco 600 Tondo: I monoblocchi LA NORDICA-EXTRAFLAME sono realizzati con materali di ottima qualità e garantiscono un'elevata resa termica abbinata a consumi di legna ridotti.

600 Round Monoblock: LA NORDICA-EXTRAFLAME monoblocks are made using optimal quality materials, an high thermic performance combined with reduced wood consumption.

Monobloc 600 Rond: les monoblocs LA NORDICA-EXTRAFLAME sont réalisés avec matérielles de qualité optimale, et garantissent un rendement thermique élevé associé à consommation réduite de bois.

Monoblock 600 Flachförmig: Die Monoblöcke LA NORDICA-EXTRAFLAME sind mit erstklassiger Materialen ausgebaut und haben eine hohe Wärmeleistung mit geringeren Holzverbrauch.

Monobloque 600 Redondo: Los monobloques LA NORDICA-EXTRAFLAME están realizados con materiales de excelente calidad y garantizan un rendimiento térmico elevado junto con unos gastos reducidos de madera.

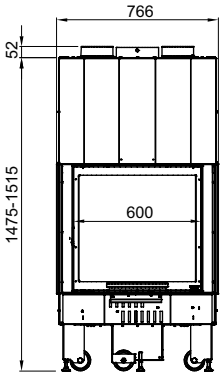

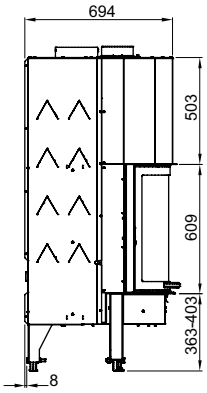

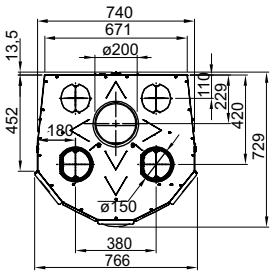

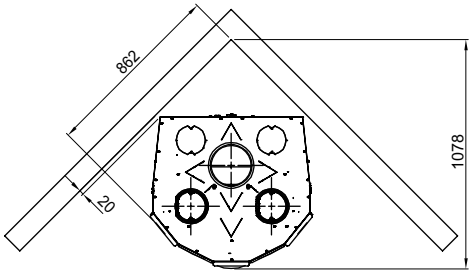

Aria primaria, secondaria e terziaria
Primary, secondary and tertiary air
Air primaire, secondaire et tertiaire
Primär-, Sekundär- und Tertiärluft
Aire primario, secondario y terciario.

Apertura porta per pulizia vetro
Door opening for the glass cleaning
Ouverture porte pour le nettoyage de la vitre
Türöffnung für die Glasreinigung
Abertura de la puerta para limpiar el cristal.

Ruote per posizionamento facilitato e piedini regolabili
Wheels for easy positioning and adjustable feet
Petites roues pour un positionnement facile
Rädchen für einfache Positionierung und einstellbare Füsse
Ruedas para colocación fácil y pies regulables.

MONOBLOCCO 600 TONDO

Dimensioni - Dimensions - Dimensions - Masse - Dimensiones • l x h x p (mm)	766x1475-1515x729
Peso netto - Weight weight - Poids net - Nettogewicht - Peso neto • (kg)	247
Dimensione bocca fuoco - Hearth opening size - Dimensions porte du foyer - Grösse der Feuerraumsöffnung - Dimensión boca del hogar • l x h (mm)	520x390
Dimensione focolare - Hearth size - Dimensions foyer - Grösse des Feuerraum - Dimensión hogar • l x h x p (mm)	450x560x470
Diametro scarico fumi - Smoke outlet diameter - Diamètre sortie de fumées - Rauchrohrdurchmesser - Dimensión salida humo • (mm)	200
m³ riscaldabili - Heatable m³ - m³ que l'on peut chauffer - Heizungsvermögen - m³ con posibilidad de calentamiento • (***)	287
Potenza termica globale - Global thermal power - Puissance thermique globale - Gesamte Wärmeleistung - Potencia térmica total • (kW)	12,7
Potenza nominale (utile) - Nominal thermal power - Puissance nominale utile - Nennwärmeleistung - Potencia nominal útil • (kW)	10
Aria primaria regolabile - Adjustable primary air - Air primaire réglable - Verstellbare Primärluft - Aire primario regulable	SI
Aria secondaria regolabile - Adjustable secondary air - Air secondaire réglable - Verstellbare Sekundärluft - Aire secundario regulable	SI
Aria terziaria pretarata - Pre-adjusted tertiary air - Air tertiaire pre-tarée - Voraustarierte Tertiärluft - Aire terciario precalibrado	SI
Rendimento - Efficiency - Rendement - Wirkungsgrad - Rendimiento • (%)	78,6
Consumo orario - Hourly consumption - Consommation - Stundenverbrauch - Gasto horario • (kg/h)	2,9
Canna fumaria - Chimney - Tuyau de cheminée - Schornsteinrohr - Conducto de humos	
Tiraggio - Draught - Tirage - Abzug - Tiro • (Pa)	14
Altezza - Height - Hauteur - Höhe - Altura • h (m)	5
Dimensioni - Dimensions - Dimensions - Abmessungen - Dimensiones • (mm)	200x200÷Ø200
Altezza - Height - Hauteur - Höhe - Altura • h (m)	4
Dimensioni - Dimensions - Dimensions - Abmessungen - Dimensiones • (mm)	250x250÷Ø250
Presa aria esterna - Outer air inlet - Prise d'air extérne - Außenlufteintritt - Toma de aire exterior • (cm²)	200
Legna lunghezza massima - Wood, maximum length - Bois, longueur maximum - Holz, maximale Länge - Leña, largura máxima • (cm)	30
Cassetto cenere - Ash drawer - Tiroir porte cendrier - Aschenkasten - Cenicero	Estraibile
Ventilazione forzata - Convection fan - Ventilation air chaud - Sekundärluft - Ventilación forzada	Optional

Monoblocco**600**Prismatico

Monoblocco 600 Prismatico: I monoblocchi LA NORDICA-EXTRAFLAME sono la soluzione ottimale per chi cerca un design piacevole e curato che si può ritrovare nella versione con vetro ceramico prismatico in pezzo unico.

600 Prismatic Monoblock: LA NORDICA-EXTRAFLAME monoblocks are an optimal solution for people looking for a pleasant and accurate design, that you can find in version with prismatic glass in one piece.

Monobloc 600 Prismatique: Les monoblocs LA NORDICA-EXTRAFLAME sont une solution idéale pour celui qui recherche un dessin plaisant et curé, qu'on peut retrouver dans la version vitre céramique prismatique en pièce seule.

Monoblock 600 Prismenförmig: Die Monoblöcke LA NORDICA-EXTRAFLAME sind die ideale Lösung für diejenigen, die ein angenehmes und gepflegtes Design wünschen, Eigenschaften, die man in der Version mit prismatischem Glas finden kann.

Monobloque 600 Prismático: Los monobloques LA NORDICA-EXTRAFLAME constituyen la solución óptima para el usuario que desea conseguir un diseño agradable y esmerado, como se puede observar en la versión equipada de cristal cerámico prismático de pieza única.

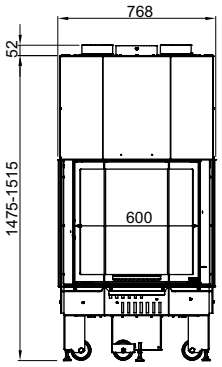

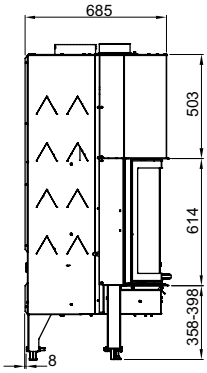

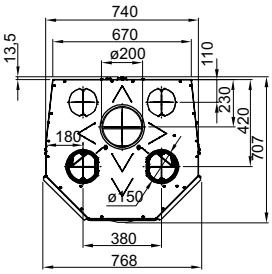

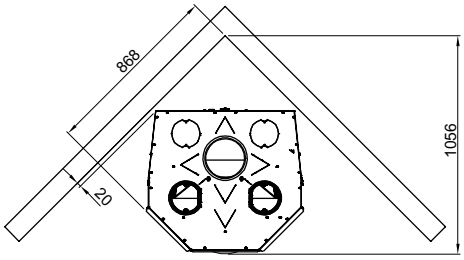

Porta a scomparsa totale scorrevole su binari silenziati
Vanishing and sliding door on silent telescopic slides
Porte à totale coulisse sur glissières silencieux
Komplette Verschwindung der Schiebetür auf geräuschgedämpften Teleskopführungen
Puerta escamoteable total que se desliza sobre rieles silenciosos.

Apertura porta per pulizia vetro
Door opening for the glass cleaning
Ouverture porte pour le nettoyage de la vitre
Türöffnung für die Glasreinigung
Abertura de la puerta para limpiar el cristal.

Cassetto cenere estraibile
Extractable ash drawer
Tiroir cendrier extractible
Ausziehbarer Aschenkasten
Cenicero extraíble.

MONOBLOCCO 600 PRISMATICO

Dimensioni - Dimensions - Dimensions - Masse - Dimensiones • l x h x p (mm)	**768x1475-1515x707**
Peso netto - Weight weight - Poids net - Nettogewicht - Peso neto • (kg)	**242**
Dimensione bocca fuoco - Hearth opening size - Dimensions porte du foyer - Grösse der Feuerraumsöffnung - Dimensión boca del hogar • l x h (mm)	**520x390**
Dimensione focolare - Hearth size - Dimensions foyer - Grösse des Feuerraum - Dimensión hogar • l x h x p (mm)	**450x560x470**
Diametro scarico fumi - Smoke outlet diameter - Diamètre sortie de fumées - Rauchrohrdurchmesser - Dimensión salida humo • (mm)	**200**
m³ riscaldabili - Heatable m³ - m³ que l'on peut chauffer - Heizungsvermögen - m³ con posibilidad de calentamiento • (***)	**287**
Potenza termica globale - Global thermal power - Puissance thermique globale - Gesamte Wärmeleistung - Potencia térmica total • (kW)	**12,7**
Potenza nominale (utile) - Nominal thermal power - Puissance nominale utile - Nennwärmeleistung - Potencia nominal útil • (kW)	**10**
Aria primaria regolabile - Adjustable primary air - Air primaire réglable - Verstellbare Primärluft - Aire primario regulable	**SI**
Aria secondaria regolabile - Adjustable secondary air - Air secondaire réglable - Verstellbare Sekundärluft - Aire secundario regulable	**SI**
Aria terziaria pretarata - Pre-adjusted tertiary air - Air tertiaire pre-tarée - Voraustarierte Tertiärluft - Aire terciario precalibrado	**SI**
Rendimento - Efficiency - Rendement - Wirkungsgrad - Rendimiento • (%)	**78,6**
Consumo orario - Hourly consumption - Consommation - Stundenverbrauch - Gasto horario • (kg/h)	**2,9**
Canna fumaria - Chimney - Tuyau de cheminée - Schornsteinrohr - Conducto de humos	
Tiraggio - Draught - Tirage - Abzug - Tiro • (Pa)	**14**
Altezza - Height - Hauteur - Höhe - Altura • h (m)	**5**
Dimensioni - Dimensions - Dimensions - Abmessungen - Dimensiones • (mm)	**200x200÷Ø200**
Altezza - Height - Hauteur - Höhe - Altura • h (m)	**4**
Dimensioni - Dimensions - Dimensions - Abmessungen - Dimensiones • (mm)	**250x250÷Ø250**
Presa aria esterna - Outer air inlet - Prise d'air extérne - Außenlufteintritt - Toma de aire exterior • (cm²)	**200**
Legna lunghezza massima - Wood, maximum length - Bois, longueur maximum - Holz, maximale Länge - Leña, largura máxima • (cm)	**30**
Cassetto cenere - Ash drawer - Tiroir porte cendrier - Aschenkasten - Cenicero	**Estraibile**
Ventilazione forzata - Convection fan - Ventilation air chaud - Sekundärluft - Ventilación forzada	**Optional**

Monoblocco**Ghisa750**Piano

LA NORDICA LISTINO

Monoblocco Ghisa 750 Piano: I monoblocchi in ghisa LA NORDICA-EXTRAFLAME sono realizzati con materiali di ottima qualità e garantiscono un'elevata resa termica abbinata a consumi di legna ridotti.

750 Flat Monoblock made of cast-iron: LA NORDICA-EXTRAFLAME cast-ironed monoblocks are made using optimal quality materials, an high thermic performance combined with reduced wood consumption.

Monobloc en fonte 750 Plat: Les monoblocs en fonte LA NORDICA-EXTRAFLAME sont réalisés avec matérielles de qualité optimale, et garantissent un rendement thermique élevé associé à consommation réduite de bois.

Monoblock 750 Flachfoermig aus Gusseisen: Die Monoblöcke LA NORDICA-EXTRAFLAME sind mit erstklassiger Materialen ausgebaut und haben eine hohe Wärmeleistung mit geringeren Holzverbrauch.

Monobloque 750 Plano en fundición: Los monobloques 750 en fundición LA NORDICA-EXTRAFLAME están realizados con materiales de excelente calidad y garantizan un réndimiento térmico elevado junto con unos gastos reducidos de madera.

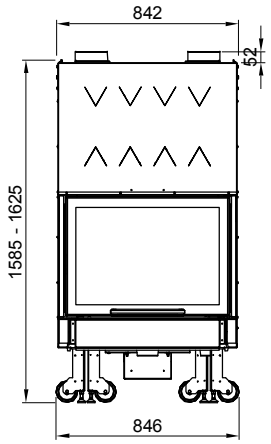

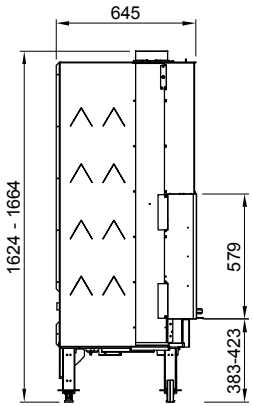

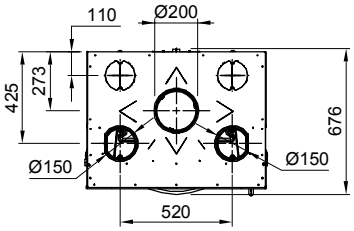

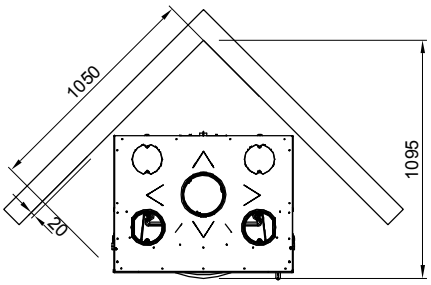

Aria primaria, secondaria e terziaria
Primary, secondary and tertiary air
Air primaire, secondaire et tertiaire
Primär-, Sekundär- und Tertiärluft
Aire primario, secundario y terciario.

Porta a scomparsa totale scorrevole su binari silenziati
Vanishing and sliding door on silent telescopic slides
Porte à totale coulisse sur glissières silencieux
Komplette Verschwindung der Schiebetür auf geräuschgedämpften Teleskopführungen
Puerta escamoteable total que se desliza sobre rieles silenciosos.

Ruote per posizionamento facilitato e piedini regolabili
Wheels for easy positioning and adjustable feet
Petites roues pour un positionnement facile
Rädchen für einfache Positionierung und einstellbare Füsse
Ruedas para colocación fácil y pies regulables.

MONOBLOCCO GHISA 750 PIANO

Dimensioni - Dimensions - Dimensions - Masse - Dimensiones • l x h x p (mm)	846x1624-1664x676
Peso netto - Weight weight - Poids net - Nettogewicht - Peso neto • (kg)	342
Dimensione bocca fuoco - Hearth opening size - Dimensions porte du foyer - Grösse der Feuerraumsöffnung - Dimensión boca del hogar • l x h (mm)	650x390
Dimensione focolare - Hearth size - Dimensions foyer - Grösse des Feuerraum - Dimensión hogar • l x h x p (mm)	630x550x430
Diametro scarico fumi - Smoke outlet diameter - Diamètre sortie de fumées - Rauchrohrdurchmesser - Dimensión salida humo • (mm)	200
m³ riscaldabili - Heatable m³ - m³ que l'on peut chauffer - Heizungsvermögen - m³ con posibilidad de calentamiento • (***)	373
Potenza termica globale - Global thermal power - Puissance thermique globale - Gesamte Wärmeleistung - Potencia térmica total • (kW)	16,6
Potenza nominale (utile) - Nominal thermal power - Puissance nominale utile - Nennwärmeleistung - Potencia nominal útil • (kW)	13
Aria primaria regolabile - Adjustable primary air - Air primaire réglable - Verstellbare Primärluft - Aire primario regulable	SI
Aria secondaria regolabile - Adjustable secondary air - Air secondaire réglable - Verstellbare Sekundärluft - Aire secundario regulable	SI
Aria terziaria pretarata - Pre-adjusted tertiary air - Air tertiaire pre-tarée - Voraustarierte Tertiärluft - Aire terciario precalibrado	SI
Rendimento - Efficiency - Rendement - Wirkungsgrad - Rendimiento • (%)	78,3
Consumo orario - Hourly consumption - Consommation - Stundenverbrauch - Gasto horario • (kg/h)	3,8
Canna fumaria - Chimney - Tuyau de cheminée - Schornsteinrohr - Conducto de humos	
Tiraggio - Draught - Tirage - Abzug - Tiro • mm (Pa)	13
Altezza - Height - Hauteur - Höhe - Altura • h (m)	5
Dimensioni - Dimensions - Dimensions - Abmessungen - Dimensiones • (mm)	200x200÷Ø200
Altezza - Height - Hauteur - Höhe - Altura • h (m)	4
Dimensioni - Dimensions - Dimensions - Abmessungen - Dimensiones • (mm)	250x250÷Ø250
Presa aria esterna - Outer air inlet - Prise d'air extérne - Außenlufteintritt - Toma de aire exterior • (cm²)	200
Legna lunghezza massima - Wood, maximum length - Bois, longueur maximum - Holz, maximale Länge - Leña, largura máxima • (cm)	30
Cassetto cenere - Ash drawer - Tiroir porte cendrier - Aschenkasten - Cenicero	Estraibile
Ventilazione forzata - Convection fan - Ventilation air chaud - Sekundärluft - Ventilación forzada	Optional

Monoblocco**Ironker750**Piano

LA NORDICA LISTINO

Monoblocco Ironker 750 Piano: I monoblocchi LA NORDICA-EXTRAFLAME hanno ottenuto la certificazione da parte dei più prestigiosi marchi europei sinonimo di sicurezza di funzionamento e durata del prodotto.

750 Flat Ironker Monoblock: Safety, functioning and duration in time of LA NORDICA-EXTRAFLAME monoblocks are guaranteed by the achievement of prestigious European marks.

Monobloc Ironker 750 Plat: les monoblocs LA NORDICA-EXTRAFLAME ont obtenu des prestigieuses marques européennes et par les innombrables tests effectuées. Ca signifie sécurité de fonctionnement et longe vie du produit.

Monoblock Ironker 750 Flachförmig: die Monoblocke LA NORDICA-EXTRAFLAME haben durch den renommiertesten europäischen Zeichen und durch den unzähligsten ausgeführten Testsm die Prüfung erhalten, dass heißt Betriebssicherheit und Dauer in der Zeit.

Monobloque Ironker 750 Plano: Los monobloques LA NORDICA-EXTRAFLAME han conseguido la certificación de las marcas europeas más prestigiosas, lo que supone total seguridad de funcionamiento y larga duración del producto.

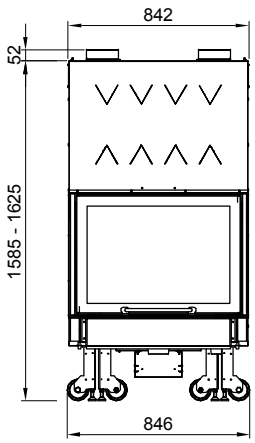

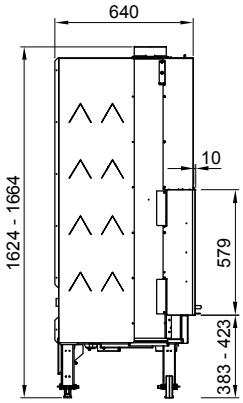

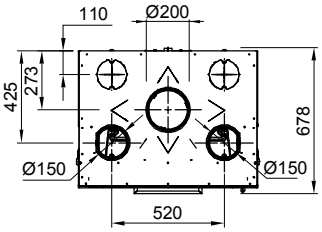

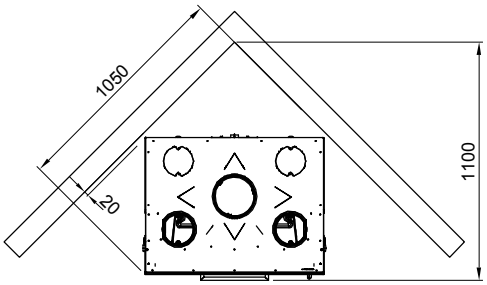

Interno Ironker con bracere in ghisa di grosso spessore
Inner Ironker with brazier in thick cast-iron
Intérieur Ironker avec brasero en fonte de gros épaisseur
Innenraum Ironker mit Brennschale aus dickem Gusseisen
Interior Ironker con brasero en fundición de grueso espesor.

Cassetto cenere estraibile
Extractable ash drawer
Tiroir cendrier extractible
Ausziehbarer Aschenkasten
Cenicero extraíble.

Ruote per posizionamento facilitato e piedini regolabili
Wheels for easy positioning and adjustable feet
Petites roues pour un positionnement facile
Rädchen für einfache Positionierung und einstellbare Füsse
Ruedas para colocación fácil y pies regulables.

MONOBLOCCO IRONKER 750 PIANO

Dimensioni - Dimensions - Dimensions - Masse - Dimensiones • l x h x p (mm)	846x1624-1664x678
Peso netto - Weight weight - Poids net - Nettogewicht - Peso neto • (kg)	336
Dimensione bocca fuoco - Hearth opening size - Dimensions porte du foyer - Grösse der Feuerraumsöffnung - Dimensión boca del hogar • l x h (mm)	650x390
Dimensione focolare - Hearth size - Dimensions foyer - Grösse des Feuerraum - Dimensión hogar • l x h x p (mm)	630x550x430
Diametro scarico fumi - Smoke outlet diameter - Diamètre sortie de fumées - Rauchrohrdurchmesser - Dimensión salida humo • (mm)	200
m³ riscaldabili - Heatable m³ - m³ que l'on peut chauffer - Heizungsvermögen - m³ con posibilidad de calentamiento • (***)	373
Potenza termica globale - Global thermal power - Puissance thermique globale - Gesamte Wärmeleistung - Potencia térmica total • (kW)	16,6
Potenza nominale (utile) - Nominal thermal power - Puissance nominale utile - Nennwärmeleistung - Potencia nominal útil • (kW)	13
Aria primaria regolabile - Adjustable primary air - Air primaire réglable - Verstellbare Primärluft - Aire primario regulable	SI
Aria secondaria regolabile - Adjustable secondary air - Air secondaire réglable - Verstellbare Sekundärluft - Aire secundario regulable	SI
Aria terziaria pretarata - Pre-adjusted tertiary air - Air tertiaire pre-tarée - Voraustarierte Tertiärluft - Aire terciario precalibrado	SI
Rendimento - Efficiency - Rendement - Wirkungsgrad - Rendimiento • (%)	78,3
Consumo orario - Hourly consumption - Consommation - Stundenverbrauch - Gasto horario • (kg/h)	3,8
Canna fumaria - Chimney - Tuyau de cheminée - Schornsteinrohr - Conducto de humos	
Tiraggio - Draught - Tirage - Abzug - Tiro • (Pa)	13
Altezza - Height - Hauteur - Höhe - Altura • h (m)	5
Dimensioni - Dimensions - Dimensions - Abmessungen - Dimensiones • (mm)	200x200÷Ø200
Altezza - Height - Hauteur - Höhe - Altura • h (m)	4
Dimensioni - Dimensions - Dimensions - Abmessungen - Dimensiones • (mm)	250x250÷Ø250
Presa aria esterna - Outer air inlet - Prise d'air extérne - Außenlufteintritt - Toma de aire exterior • (cm²)	200
Legna lunghezza massima - Wood, maximum length - Bois, longueur maximum - Holz, maximale Länge - Leña, largura máxima • (cm)	30
Cassetto cenere - Ash drawer - Tiroir porte cendrier - Aschenkasten - Cenicero	Estraibile
Ventilazione forzata - Convection fan - Ventilation air chaud - Sekundärluft - Ventilación forzada	Optional

Monoblocco**Ironker750**Tondo

LA NORDICA LISTINO

Monoblocco Ironker 750 Tondo: I monoblocchi LA NORDICA-EXTRAFLAME sono realizzati con materali di ottima qualità e garantiscono un'elevata resa termica abbinata a consumi di legna ridotti.

750 Round Ironker Monoblock: LA NORDICA-EXTRAFLAME monoblocks are made using optimal quality materials, an high thermic performance combined with reduced wood consumption.

Monobloc Ironker 750 Rond: les monoblocs LA NORDICA-EXTRAFLAME sont réalisés avec matérielles de qualité optimale, un rendement thermique élevé associé à consommation réduite de bois.

Monoblock Ironker 750 Rundförmig: Die Monoblöcke LA NORDICA-EXTRAFLAME sind mit erstklassiger Materialen ausgebaut und haben eine hohe Wärmeleistung mit geringeren Holzverbrauch.

Monobloque Ironker 750 Redondo: Los monobloques LA NORDICA-EXTRAFLAME están realizados con materiales de excelente calidad y garantizan un rendimiento térmico elevado junto con unos gastos reducidos de madera.

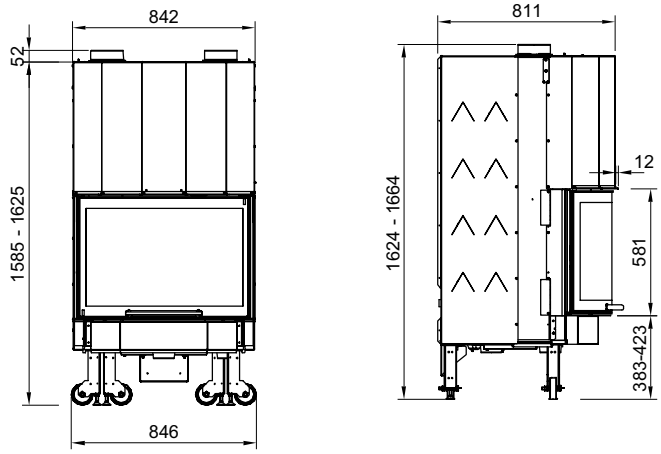

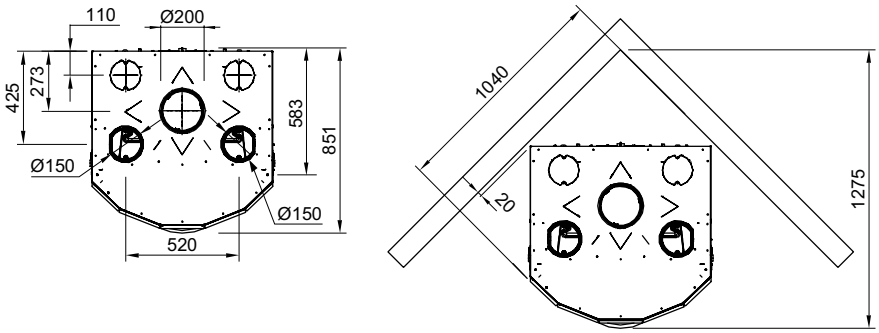

Porta a scomparsa totale scorrevole su binari silenziati
Vanishing and sliding door on silent telescopic slides
Porte à totale coulisse sur glissières silencieux
Komplette Verschwindung der Schiebetür auf geräuschgedämpften Teleskopführungen
Puerta escamoteable total que se desliza sobre rieles silenciosos.

Apertura porta per pulizia vetro
Door opening for the glass cleaning
Ouverture porte pour le nettoyage de la vitre
Türöffnung für die Glasreinigung
Abertura de la puerta para limpiar el cristal.

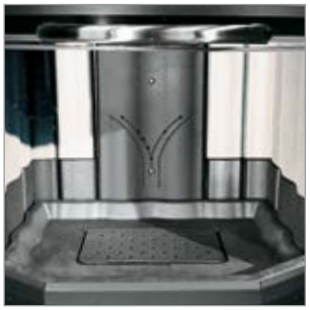

Cassetto cenere estraibile
Extractable ash drawer
Tiroir cendrier extractible
Ausziehbarer Aschenkasten
Cenicero extraíble.

MONOBLOCCO IRONKER 750 TONDO

Dimensioni - Dimensions - Dimensions - Masse - Dimensiones • l x h x p (mm)	846x1624-1664x851
Peso netto - Weight weight - Poids net - Nettogewicht - Peso neto • (kg)	366
Dimensione bocca fuoco - Hearth opening size - Dimensions porte du foyer - Grösse der Feuerraumsöffnung - Dimensión boca del hogar • l x h (mm)	650x390
Dimensione focolare - Hearth size - Dimensions foyer - Grösse des Feuerraum - Dimensión hogar • l x h x p (mm)	630x550x550
Diametro scarico fumi - Smoke outlet diameter - Diamètre sortie de fumées - Rauchrohrdurchmesser - Dimensión salida humo • (mm)	200
m³ riscaldabili - Heatable m³ - m³ que l'on peut chauffer - Heizungsvermögen - m³ con posibilidad de calentamiento • (***)	373
Potenza termica globale - Global thermal power - Puissance thermique globale - Gesamte Wärmeleistung - Potencia térmica total • (kW)	16,6
Potenza nominale (utile) - Nominal thermal power - Puissance nominale utile - Nennwärmeleistung - Potencia nominal útil • (kW)	13
Aria primaria regolabile - Adjustable primary air - Air primaire réglable - Verstellbare Primärluft - Aire primario regulable	SI
Aria secondaria regolabile - Adjustable secondary air - Air secondaire réglable - Verstellbare Sekundärluft - Aire secundario regulable	SI
Aria terziaria pretarata - Pre-adjusted tertiary air - Air tertiaire pre-tarée - Voraustarierte Tertiärluft - Aire terciario precalibrado	SI
Rendimento - Efficiency - Rendement - Wirkungsgrad - Rendimiento • (%)	78,3
Consumo orario - Hourly consumption - Consommation - Stundenverbrauch - Gasto horario • (kg/h)	3,8
Canna fumaria - Chimney - Tuyau de cheminée - Schornsteinrohr - Conducto de humos	
Tiraggio - Draught - Tirage - Abzug - Tiro • (Pa)	13
Altezza - Height - Hauteur - Höhe - Altura • h (m)	5
Dimensioni - Dimensions - Dimensions - Abmessungen - Dimensiones • (mm)	200x200÷Ø200
Altezza - Height - Hauteur - Höhe - Altura • h (m)	4
Dimensioni - Dimensions - Dimensions - Abmessungen - Dimensiones • (mm)	250x250÷Ø250
Presa aria esterna - Outer air inlet - Prise d'air extérne - Außenlufteintritt - Toma de aire exterior • (cm²)	200
Legna lunghezza massima - Wood, maximum length - Bois, longueur maximum - Holz, maximale Länge - Leña, largura máxima • (cm)	30
Cassetto cenere - Ash drawer - Tiroir porte cendrier - Aschenkasten - Cenicero	Estraibile
Ventilazione forzata - Convection fan - Ventilation air chaud - Sekundärluft - Ventilación forzada	Optional

Monoblocco**Ghisa750**Tondo

LA NORDICA LISTINO

Monoblocco Ghisa 750 Tondo: I monoblocchi in ghisa LA NORDICA-EXTRAFLAME sono la soluzione ottimale per chi cerca un design piacevole e curato che si può ritrovare nella versione con vetro ceramico tondo in pezzo unico.

750 Round Monoblock made of cast-iron: LA NORDICA-EXTRAFLAME Monoblocks of cast-iron are an optimal solution for people looking for a pleasant and accurate design that you can find in version with round glass in one piece.

Monoblocco 750 en fonte Rond: Les monoblocs en fonte LA NORDICA-EXTRAFLAME sont une solution idéale pour celui qui recherche un dessin plaisant et curé, qu'on peut retrouver dans la version vitre céramique rond en pièce seule.

Monoblock Prismenförmig 750 aus Runder: LA NORDICA-EXTRAFLAME Monoblöcke aus Gusseisen sind die ideale Lösung für diejenigen, die ein angenehmen und gepflegten Design wünschen, Eigenschaften, die man in der Version mit rundem Glas finden kann.

Monobloque redondo 750 en fundición: Los monobloques LA NORDICA-EXTRAFLAME constituyen la solución óptima para el usuario que desea conseguir un diseño agradable y esmerado, come se puede observar en la versión equipara de cristal cerámico redondo de pieza única.

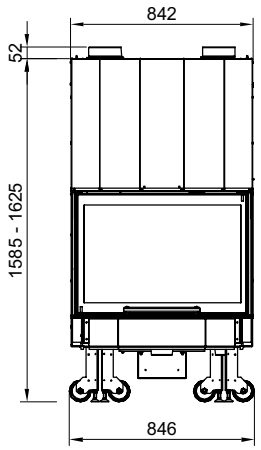

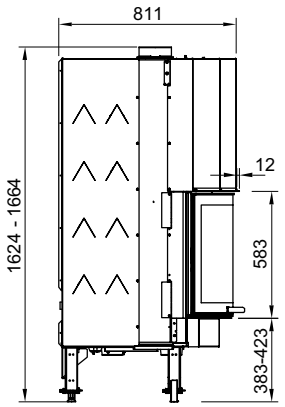

Porta a scomparsa totale scorrevole su binari silenziati
Vanishing and sliding door on silent telescopic slides
Porte à totale coulisse sur glissières silencieux
Komplette Verschwindung der Schiebetür auf geräuschgedämpften Teleskopführungen
Puerta escamoteable total que se desliza sobre rieles silenciosos.

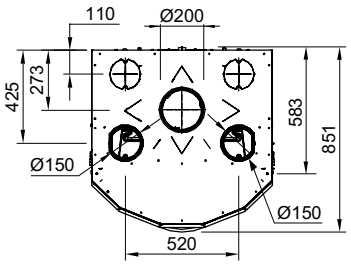

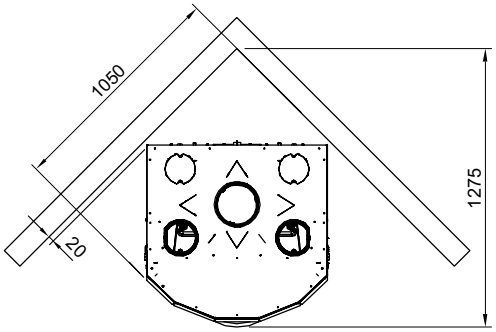

Cassetto cenere estraibile
Extractable ash drawer
Tiroir cendrier extractible
Ausziehbarer Aschenkasten
Cenicero extraíble.

Apertura porta per pulizia vetro
Door opening for the glass cleaning
Ouverture porte pour le nettoyage de la vitre
Türöffnung für die Glasreinigung
Abertura de la puerta para limpiar el cristal.

MONOBLOCCO GHISA 750 TONDO

Dimensioni - Dimensions - Dimensions - Masse - Dimensiones • l x h x p (mm)	846x1624-1664x851
Peso netto - Weight weight - Poids net - Nettogewicht - Peso neto • (kg)	361
Dimensione bocca fuoco - Hearth opening size - Dimensions porte du foyer - Grösse der Feuerraumsöffnung - Dimensión boca del hogar • l x h (mm)	650x390
Dimensione focolare - Hearth size - Dimensions foyer - Grösse des Feuerraum - Dimensión hogar • l x h x p (mm)	630x550x550
Diametro scarico fumi - Smoke outlet diameter - Diamètre sortie de fumées - Rauchrohrdurchmesser - Dimensión salida humo • (mm)	200
m³ riscaldabili - Heatable m³ - m³ que l'on peut chauffer - Heizungsvermögen - m³ con posibilidad de calentamiento • (***)	373
Potenza termica globale - Global thermal power - Puissance thermique globale - Gesamte Wärmeleistung - Potencia térmica total • (kW)	16,6
Potenza nominale (utile) - Nominal thermal power - Puissance nominale utile - Nennwärmeleistung - Potencia nominal útil • (kW)	13
Aria primaria regolabile - Adjustable primary air - Air primaire réglable - Verstellbare Primärluft - Aire primario regulable	SI
Aria secondaria regolabile - Adjustable secondary air - Air secondaire réglable - Verstellbare Sekundärluft - Aire secundario regulable	SI
Aria terziaria pretarata - Pre-adjusted tertiary air - Air tertiaire pre-tarée - Voraustarierte Tertiärluft - Aire terciario precalibrado	SI
Rendimento - Efficiency - Rendement - Wirkungsgrad - Rendimiento • (%)	78,3
Consumo orario - Hourly consumption - Consommation - Stundenverbrauch - Gasto horario • (kg/h)	3,8
Canna fumaria - Chimney - Tuyau de cheminée - Schornsteinrohr - Conducto de humos	
Tiraggio - Draught - Tirage - Abzug - Tiro • (Pa)	13
Altezza - Height - Hauteur - Höhe - Altura • h (m)	5
Dimensioni - Dimensions - Dimensions - Abmessungen - Dimensiones • (mm)	200x200÷Ø200
Altezza - Height - Hauteur - Höhe - Altura • h (m)	4
Dimensioni - Dimensions - Dimensions - Abmessungen - Dimensiones • (mm)	250x250÷Ø250
Presa aria esterna - Outer air inlet - Prise d'air extérne - Außenlufteintritt - Toma de aire exterior • (cm²)	200
Legna lunghezza massima - Wood, maximum length - Bois, longueur maximum - Holz, maximale Länge - Leña, largura máxima • (cm)	30
Cassetto cenere - Ash drawer - Tiroir porte cendrier - Aschenkasten - Cenicero	Estraibile
Ventilazione forzata - Convection fan - Ventilation air chaud - Sekundärluft - Ventilación forzada	Optional

Monoblocco**750**Prismatico

Monoblocco 750 Prismatico: I monoblocchi LA NORDICA-EXTRAFLAME sono la soluzione ottimale per chi cerca un design piacevole e curato che si può ritrovare nella versione con vetro ceramico prismatico in pezzo unico.

750 Prismatic Monoblock: LA NORDICA-EXTRAFLAME monoblocks are an optimal solution for people looking for a pleasant and accurate design, that you can find in version with prismatic glass in one piece.

Monobloc 750 Prismatique: Les monoblocs LA NORDICA-EXTRAFLAME sont une solution idéale pour celui qui recherche un dessin plaisant et curé, qu'on peut retrouver dans la version vitre céramique prismatique en pièce seule.

Monoblock 750 Prismenförmig: Die Monoblöcke LA NORDICA-EXTRAFLAME sind die ideale Lösung für diejenigen, die ein angenehmes und gepflegtes Design wünschen, Eigenschaften, die man in der Version mit prismatischem Glas findemn kann.

Monobloque 750 Prismático: Los monobloques LA NORDICA-EXTRAFLAME constituyen la solución óptima para el usuario que desea conseguir un diseño agradable y esmerado, como se puede observar en la versión equipada de cristal cerámico prismático de pieza única.

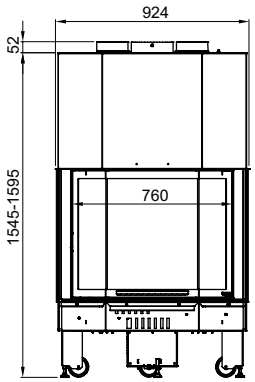

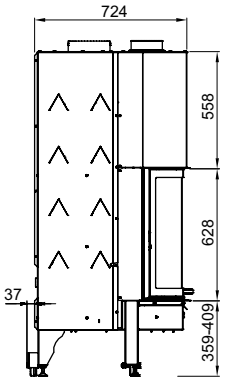

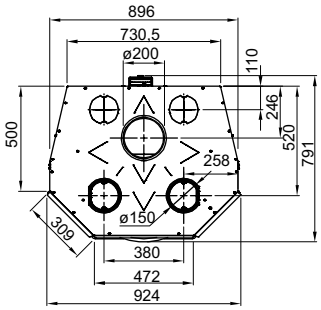

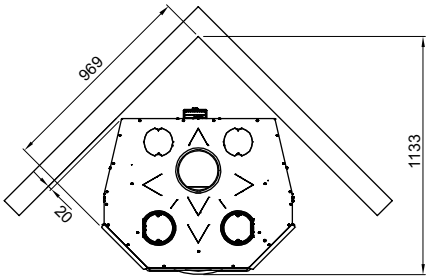

Porta a scomparsa totale scorrevole su binari silenziati
Vanishing and sliding door on silent telescopic slides
Porte à totale coulisse sur glissières silencieux
Komplette Verschwindung der Schiebetür auf geräuschgedämpften Teleskopführungen
Puerta escamoteable total que se desliza sobre rieles silenciosos.

Aria primaria, secondaria e terziaria
Primary, secondary and tertiary air
Air primaire, secondaire et tertiaire
Primär-, Sekundär- und Tertiärluft
Aire primario, secundario y terciario.

Cassetto cenere estraibile
Extractable ash drawer
Tiroir cendrier extractible
Ausziehbarer Aschenkasten
Cenicero extraíble.

MONOBLOCCO 750 PRISMATICO

Dimensioni - Dimensions - Dimensions - Masse - Dimensiones • l x h x p (mm)	924x1545-1595x791
Peso netto - Weight weight - Poids net - Nettogewicht - Peso neto • (kg)	282
Dimensione bocca fuoco - Hearth opening size - Dimensions porte du foyer - Grösse der Feuerraumöffnung - Dimensión boca del hogar • l x h (mm)	680x460
Dimensione focolare - Hearth size - Dimensions foyer - Grösse des Feuerraum - Dimensión hogar • l x h x p (mm)	570x580x530
Diametro scarico fumi - Smoke outlet diameter - Diamètre sortie de fumées - Rauchrohrdurchmesser - Dimensión salida humo • (mm)	200
m³ riscaldabili - Heatable m³ - m³ que l'on peut chauffer - Heizungsvermögen - m³ con posibilidad de calentamiento • (***)	373
Potenza termica globale - Global thermal power - Puissance thermique globale - Gesamte Wärmeleistung - Potencia térmica total • (kW)	16
Potenza nominale (utile) - Nominal thermal power - Puissance nominale utile - Nennwärmeleistung - Potencia nominal útil • (kW)	13
Aria primaria regolabile - Adjustable primary air - Air primaire réglable - Verstellbare Primärluft - Aire primario regulable	SI
Aria secondaria regolabile - Adjustable secondary air - Air secondaire réglable - Verstellbare Sekundärluft - Aire secundario regulable	SI
Aria terziaria pretarata - Pre-adjusted tertiary air - Air tertiaire pre-tarée - Voraustarierte Tertiärluft - Aire terciario precalibrado	SI
Rendimento - Efficiency - Rendement - Wirkungsgrad - Rendimiento • (%)	80,9
Consumo orario - Hourly consumption - Consommation - Stundenverbrauch - Gasto horario • (kg/h)	3,8
Canna fumaria - Chimney - Tuyau de cheminée - Schornsteinrohr - Conducto de humos	
Tiraggio - Draught - Tirage - Abzug - Tiro • (Pa)	14
Altezza - Height - Hauteur - Höhe - Altura • h (m)	5
Dimensioni - Dimensions - Dimensions - Abmessungen - Dimensiones • (mm)	200x200÷Ø200
Altezza - Height - Hauteur - Höhe - Altura • h (m)	4
Dimensioni - Dimensions - Dimensions - Abmessungen - Dimensiones • (mm)	250x250÷Ø250
Presa aria esterna - Outer air inlet - Prise d'air extérne - Außenlufteintritt - Toma de aire exterior • (cm²)	200
Legna lunghezza massima - Wood, maximum length - Bois, longueur maximum - Holz, maximale Länge - Leña, largura máxima • (cm)	30
Cassetto cenere - Ash drawer - Tiroir porte cendrier - Aschenkasten - Cenicero	Estraibile
Ventilazione forzata - Convection fan - Ventilation air chaud - Sekundärluft - Ventilación forzada	Optional

Monoblocco**900**Piano

Monoblocco 900 Piano: I monoblocchi LA NORDICA-EXTRAFLAME sono realizzati con materali di ottima qualità e garantiscono un'elevata resa termica abbinata a consumi di legna ridotti.

900 Flat Monoblock: LA NORDICA-EXTRAFLAME monoblocks are made using optimal quality materials, an high thermic performance combined with reduced wood consumption.

Monobloc en fonte 900 Plat: les monoblocs LA NORDICA-EXTRAFLAME sont réalisés avec matérielles de qualité optimale, et garantissent un rendement thermique élevé associé à consommation réduite de bois.

Monoblock 900 Flachfoermig: Die Monoblöcke LA NORDICA-EXTRAFLAME sind mit erstklassiger Materialen ausgebaut und haben eine hohe Wärmeleistung mit geringeren Holzverbrauch.

Monobloque 900 Plano: Los monobloques LA NORDICA-EXTRAFLAME están realizados con materiales de excelente calidad y garantizan un rendimiento térmico elevado junto con unos gastos reducidos de madera.

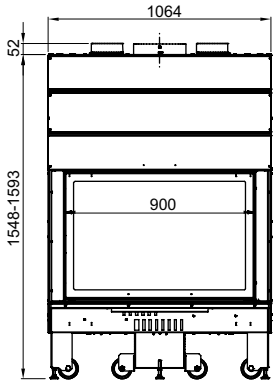

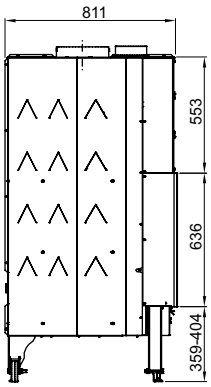

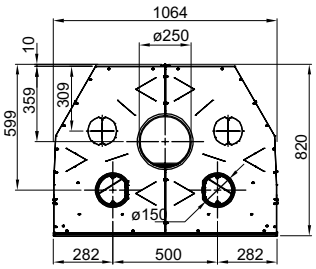

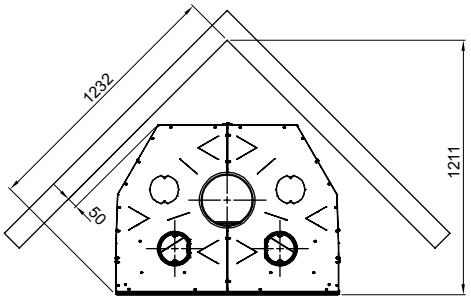

Interno Ironker con bracere in ghisa di grosso spessore
Inner Ironker with brazier in thick cast-iron
Intérieur Ironker avec brasero en fonte de gros épaisseur
Innenraum Ironker mit Brennschale aus dickem Gusseisen
Interior Ironker con brasero en fundición de grueso espesor.

Porta a scomparsa totale scorrevole su binari silenziati
Vanishing and sliding door on silent telescopic slides
Porte à totale coulisse sur glissières silencieux
Komplette Verschwindung der Schiebetür auf geräuschgedämpften Teleskopführungen
Puerta escamoteable total que se desliza sobre rieles silenciosos.

Apertura porta per pulizia vetro
Door opening for the glass cleaning
Ouverture porte pour le nettoyage de la vitre
Türöffnung für die Glasreinigung
Abertura de la puerta para limpiar el cristal.

MONOBLOCCO 900 PIANO

Dimensioni - Dimensions - **Dimensions** - Masse - **Dimensiones • l x h x p (mm)**	**1064x1548-1593x820**
Peso netto - Weight weight - **Poids net** - Nettogewicht - **Peso neto • (kg)**	**358**
Dimensione bocca fuoco - Hearth opening size - **Dimensions porte du foyer** - Grösse der Feuerraumsöffnung - **Dimensión boca del hogar • l x h (mm)**	**810x420**
Dimensione focolare - Hearth size - **Dimensions foyer** - Grösse des Feuerraum - **Dimensión hogar • l x h x p (mm)**	**755x565x600**
Diametro scarico fumi - Smoke outlet diameter - **Diamètre sortie de fumées** - Rauchrohrdurchmesser - **Dimensión salida humo • (mm)**	**250**
m³ riscaldabili - Heatable m³ - **m³ que l'on peut chauffer** - Heizungsvermögen - **m³ con posibilidad de calentamiento • (***)**	**430**
Potenza termica globale - Global thermal power - **Puissance thermique globale** - Gesamte Wärmeleistung - **Potencia térmica total • (kW)**	**19,1**
Potenza nominale (utile) - Nominal thermal power - **Puissance nominale utile** - Nennwärmeleistung - **Potencia nominal útil • (kW)**	**15**
Aria primaria regolabile - Adjustable primary air - **Air primaire réglable** - Verstellbare Primärluft - **Aire primario regulable**	**SI**
Aria secondaria regolabile - Adjustable secondary air - **Air secondaire réglable** - Verstellbare Sekundärluft - **Aire secundario regulable**	**SI**
Aria terziaria pretarata - Pre-adjusted tertiary air - **Air tertiaire pre-tarée** - Voraustarierte Tertiärluft - **Aire terciario precalibrado**	**SI**
Rendimento - Efficiency - **Rendement** - Wirkungsgrad - **Rendimiento • (%)**	**78,5**
Consumo orario - Hourly consumption - **Consommation** - Stundenverbrauch - **Gasto horario • (kg/h)**	**4,4**
Canna fumaria - Chimney - **Tuyau de cheminée** - Schornsteinrohr - **Conducto de humos**	
Tiraggio - Draught - **Tirage** - Abzug - **Tiro • (Pa)**	**14**
Altezza - Height - **Hauteur** - Höhe - **Altura • h (m)**	**5**
Dimensioni - Dimensions - **Dimensions** - Abmessungen - **Dimensiones • (mm)**	**250x250÷Ø250**
Altezza - Height - **Hauteur** - Höhe - **Altura • h (m)**	**4**
Dimensioni - Dimensions - **Dimensions** - Abmessungen - **Dimensiones • (mm)**	**300x300÷Ø300**
Presa aria esterna - Outer air inlet - **Prise d'air extérne** - Außenlufteintritt - **Toma de aire exterior • (cm²)**	**245**
Legna lunghezza massima - Wood, maximum length - **Bois, longueur maximum** - Holz, maximale Länge - **Leña, largura máxima • (cm)**	**30**
Cassetto cenere - Ash drawer - **Tiroir porte cendrier** - Aschenkasten - **Cenicero**	**Estraibile**
Ventilazione forzata - Convection fan - **Ventilation air chaud** - Sekundärluft - **Ventilación forzada**	**Optional**

Monoblocco**1000**Piano Crystal

LA NORDICA LISTINO

Monoblocco 1000 Piano Crystal: I monoblocchi LA NORDICA-EXTRAFLAME hanno ottenuto la certificazione da parte dei più prestigiosi marchi europei sinonimo di sicurezza di funzionamento e durata del prodotto.

1000 Crystal Flat Monoblock: Safety, functioning and duration in time of LA NORDICA-EXTRAFLAME monoblocks are guaranteed by the achievement of prestigious European marks.

Monobloc 1000 Crystal Plat: les monoblocs LA NORDICA-EXTRAFLAME ont obtenu des prestigieuses marques européennes et par les innombrables tests effectuées. Ca signifie sécurité de fonctionnement et longe vie du produit.

Monoblock 1000 Flachförmig Crystal: Die Monoblocke LA NORDICA-EXTRAFLAME haben durch den renommiertesten europäischen Zeichen und durch den unzähligsten ausgeführten Testsm die Prüfung erhalten, dass heißt Betriebssicherheit und Dauer in der Zeit.

Monobloque 1000 Plano Crystal: Los monobloques LA NORDICA-EXTRAFLAME han conseguido la certificación de las marcas europeas más prestigiosas, lo que supone total seguridad de funcionamiento y larga duración del producto.

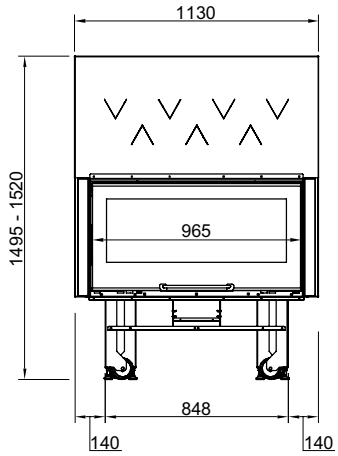

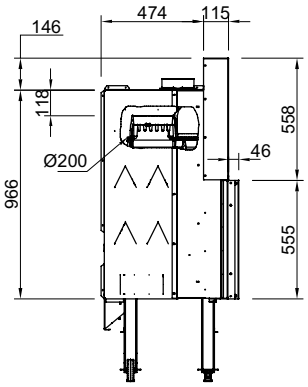

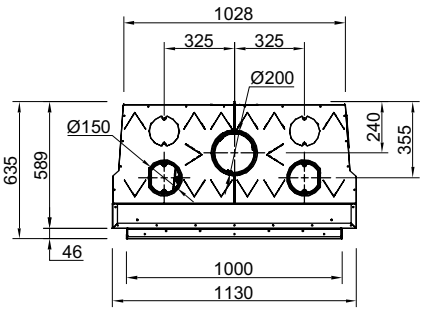

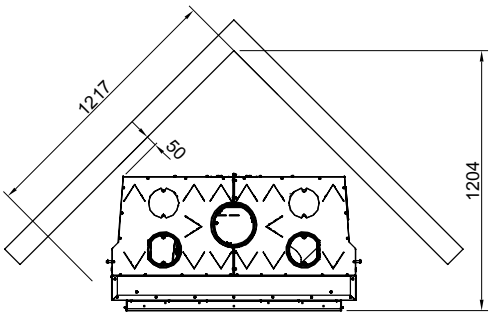

Porta a scomparsa totale scorrevole su binari silenziati
Vanishing and sliding door on silent telescopic slides
Porte à totale coulisse sur glissières silencieux
Komplette Verschwindung der Schiebetür auf geräuschgedämpften Teleskopführungen
Puerta escamoteable total que se desliza sobre rieles silenciosos.

Ruote per posizionamento facilitato e piedini regolabili
Wheels for easy positioning and adjustable feet
Petites roues pour un positionnement facile
Rädchen für einfache Positionierung und einstellbare Füsse
Ruedas para colocación fácil y pies regulables.

Parte superiore interamente in ghisa di grosso spessore
Upper part completely made of very thick cast-iron
Partie supérieure complètement en fonte de gros épaisseur
Oberer Teil völlig aus dicken Gusseisen
Lado superior completamente hecho de hierro fundido de grande espesor

MONOBLOCCO 1000 PIANO CRYSTAL

Dimensioni - Dimensions - Dimensions - Masse - Dimensiones • l x h x p (mm)	**1130x1495-1520x635**
Peso netto - Weight weight - Poids net - Nettogewicht - Peso neto • (kg)	**272**
Dimensione bocca fuoco - Hearth opening size - Dimensions porte du foyer - Grösse der Feuerraumöffnung - Dimensión boca del hogar • l x h (mm)	**833x234**
Dimensione focolare - Hearth size - Dimensions foyer - Grösse des Feuerraum - Dimensión hogar • l x h x p (mm)	**840x350x340**
Diametro scarico fumi - Smoke outlet diameter - Diamètre sortie de fumées - Rauchrohrdurchmesser - Dimensión salida humo • (mm)	**200**
m³ riscaldabili - Heatable m³ - m³ que l'on peut chauffer - Heizungsvermögen - m³ con posibilidad de calentamiento • (***)	**287**
Potenza termica globale - Global thermal power - Puissance thermique globale - Gesamte Wärmeleistung - Potencia térmica total • (kW)	**12,7**
Potenza nominale (utile) - Nominal thermal power - Puissance nominale utile - Nennwärmeleistung - Potencia nominal útil • (kW)	**10**
Aria primaria regolabile - Adjustable primary air - Air primaire réglable - Verstellbare Primärluft - Aire primario regulable	**SI**
Aria secondaria regolabile - Adjustable secondary air - Air secondaire réglable - Verstellbare Sekundärluft - Aire secundario regulable	**SI**
Aria terziaria pretarata - Pre-adjusted tertiary air - Air tertiaire pre-tarée - Voraustarierte Tertiärluft - Aire terciario precalibrado	**SI**
Rendimento - Efficiency - Rendement - Wirkungsgrad - Rendimiento • (%)	**78,3**
Consumo orario - Hourly consumption - Consommation - Stundenverbrauch - Gasto horario • (kg/h)	**3**
Canna fumaria - Chimney - Tuyau de cheminée - Schornsteinrohr - Conducto de humos	
Tiraggio - Draught - Tirage - Abzug - Tiro • (Pa)	**12**
Altezza - Height - Hauteur - Höhe - Altura • h (m)	**5**
Dimensioni - Dimensions - Dimensions - Abmessungen - Dimensiones • (mm)	**200x200÷Ø200**
Altezza - Height - Hauteur - Höhe - Altura • h (m)	**4**
Dimensioni - Dimensions - Dimensions - Abmessungen - Dimensiones • (mm)	**250x250÷Ø250**
Presa aria esterna - Outer air inlet - Prise d'air extérne - Außenlufteintritt - Toma de aire exterior • (cm²)	**200**
Legna lunghezza massima - Wood, maximum length - Bois, longueur maximum - Holz, maximale Länge - Leña, largura máxima • (cm)	**30**
Cassetto cenere - Ash drawer - Tiroir porte cendrier - Aschenkasten - Cenicero	**Estraibile**
Ventilazione forzata - Convection fan - Ventilation air chaud - Sekundärluft - Ventilación forzada	**Optional**

Monoblocco**1300**Piano Crystal

LA NORDICA LISTINO

Monoblocco 1300 Piano Crystal: I monoblocchi LA NORDICA-EXTRAFLAME hanno ottenuto la certificazione da parte dei più prestigiosi marchi europei sinonimo di sicurezza di funzionamento e durata del prodotto.

1300 Crystal Flat Monoblock: Safety, functioning and duration in time of LA NORDICA-EXTRAFLAME monoblocks are guaranteed by the achievement of prestigious European marks.

Monobloc 1300 Crystal Plat: les monoblocs LA NORDICA-EXTRAFLAME ont obtenu des prestigieuses marques européennes et par les innombrables tests effectuées. Ca signifie sécurité de fonctionnement et longe vie du produit.

Monoblock 1300 Flachförmig Crystal: Die Monoblocke LA NORDICA-EXTRAFLAME haben durch den renommiertesten europäischen Zeichen und durch den unzähligsten ausgeführten Testsm die Prüfung erhalten, dass heißt Betriebssicherheit und Dauer in der Zeit.

Monobloque 1300 Plano Crystal: Los monobloques LA NORDICA-EXTRAFLAME han conseguido la certificación de las marcas europeas más prestigiosas, lo que supone total seguridad de funcionamiento y larga duración del producto.

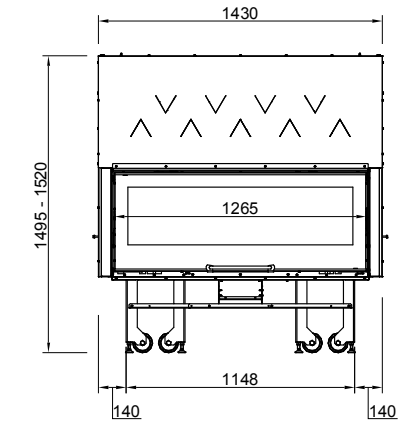

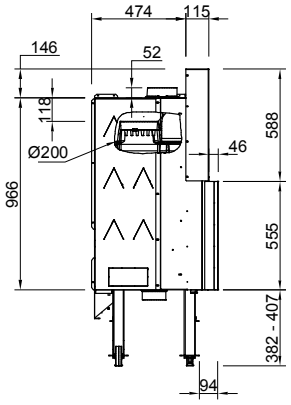

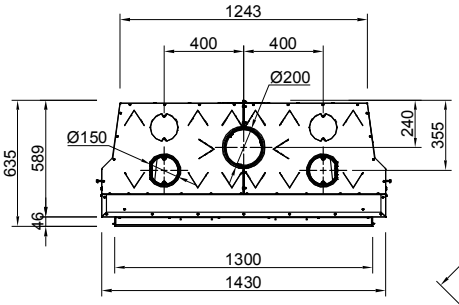

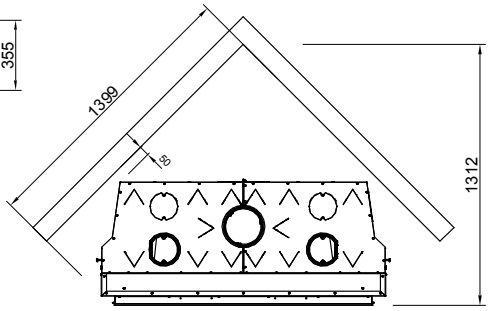

MONOBLOCCO 1300 PIANO CRYSTAL

Dimensioni - Dimensions - Dimensions - Masse - Dimensiones • l x h x p (mm)	**1430x1495-1520x635**
Peso netto - Weight weight - Poids net - Nettogewicht - Peso neto • (kg)	**338**
Dimensione bocca fuoco - Hearth opening size - Dimensions porte du foyer - Grösse der Feuerraumsöffnung - Dimensión boca del hogar • l x h (mm)	**1133x234**
Dimensione focolare - Hearth size - Dimensions foyer - Grösse des Feuerraum - Dimensión hogar • l x h x p (mm)	**1090x350x340**
Diametro scarico fumi - Smoke outlet diameter - Diamètre sortie de fumées - Rauchrohrdurchmesser - Dimensión salida humo • (mm)	**200**
m³ riscaldabili - Heatable m³ - m³ que l'on peut chauffer - Heizungsvermögen - m³ con posibilidad de calentamiento • (***)	**373**
Potenza termica globale - Global thermal power - Puissance thermique globale - Gesamte Wärmeleistung - Potencia térmica total • (kW)	**16,6**
Potenza nominale (utile) - Nominal thermal power - Puissance nominale utile - Nennwärmeleistung - Potencia nominal útil • (kW)	**13**
Aria primaria regolabile - Adjustable primary air - Air primaire réglable - Verstellbare Primärluft - Aire primario regulable	**SI**
Aria secondaria regolabile - Adjustable secondary air - Air secondaire réglable - Verstellbare Sekundärluft - Aire secundario regulable	**SI**
Aria terziaria pretarata - Pre-adjusted tertiary air - Air tertiaire pre-tarée - Voraustarierte Tertiärluft - Aire terciario precalibrado	**SI**
Rendimento - Efficiency - Rendement - Wirkungsgrad - Rendimiento • (%)	**78,3**
Consumo orario - Hourly consumption - Consommation - Stundenverbrauch - Gasto horario • (kg/h)	**3,9**
Canna fumaria - Chimney - Tuyau de cheminée - Schornsteinrohr - Conducto de humos	
Tiraggio - Draught - Tirage - Abzug - Tiro • (Pa)	**12**
Altezza - Height - Hauteur - Höhe - Altura • h (m)	**5**
Dimensioni - Dimensions - Dimensions - Abmessungen - Dimensiones • (mm)	**200x200÷Ø200**
Altezza - Height - Hauteur - Höhe - Altura • h (m)	**4**
Dimensioni - Dimensions - Dimensions - Abmessungen - Dimensiones • (mm)	**250x250÷Ø250**
Presa aria esterna - Outer air inlet - Prise d'air extérne - Außenlufteintritt - Toma de aire exterior • (cm²)	**200**
Legna lunghezza massima - Wood, maximum length - Bois, longueur maximum - Holz, maximale Länge - Leña, largura máxima • (cm)	**30**
Cassetto cenere - Ash drawer - Tiroir porte cendrier - Aschenkasten - Cenicero	**Estraibile**
Ventilazione forzata - Convection fan - Ventilation air chaud - Sekundärluft - Ventilación forzada	**Optional**
Connessione tubo aspirazione aria esterna - Connection for external air aspiration pipe - Branchement á prises d'air externes - Verbindungvom Aussenlufteinlassrohr - Conexión a tomas de aire externas	**Ø120**

Rivestimento “Astico”

Porta a scomparsa totale scorrevole su binari silenziati
Vanishing and sliding door on silent telescopic slides
Porte à totale coulisse sur glissières silencieux
Komplette Verschwindung der Schiebetür auf geräuschgedämpften Teleskopführungen
Puerta escamoteable total que se desliza sobre rieles silenciosos.

Cassetto cenere estraibile
Extractable ash drawer
Tiroir cendrier extractible
Ausziehbarer Aschenkasten
Cenicero extraíble.

Parte superiore interamente in ghisa di grosso spessore
Upper part completely made of very thick cast-iron
Partie supérieure complètement en fonte de gros épaisseur
Oberer Teil völlig aus dicken Gusseisen
Lado superior completamente hecho de hierro fundido de grande espesor

Monoblocco**1300**H800 Piano

LA NORDICA LISTINO

Monoblocco 1300 H800 Piano: I monoblocchi LA NORDICA-EXTRAFLAME hanno ottenuto la certificazione da parte dei più prestigiosi marchi europei sinonimo di sicurezza di funzionamento e durata del prodotto.

1300 H800 Flat Monoblock: Safety, functioning and duration in time of LA NORDICA-EXTRAFLAME monoblocks are guaranteed by the achievement of prestigious European marks.

Monobloc 1300 H800 Plat: les monoblocs LA NORDICA-EXTRAFLAME ont obtenu des prestigieuses marques européennes et par les innombrables tests effectuées. Ca signifie sécurité de fonctionnement et longe vie du produit.

Monoblock 1300 H800 Flachförmig: Die Monoblocke LA NORDICA-EXTRAFLAME haben durch den renommiertesten europäischen Zeichen und durch den unzähligsten ausgeführten Testsm die Prüfung erhalten, dass heißt Betriebssicherheit und Dauer in der Zeit.

Monobloque 1300 H800 Plano: Los monobloques LA NORDICA-EXTRAFLAME han conseguido la certificación de las marcas europeas más prestigiosas, lo que supone total seguridad de funcionamiento y larga duración del producto.

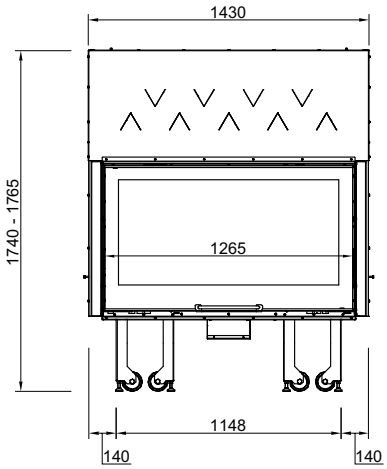

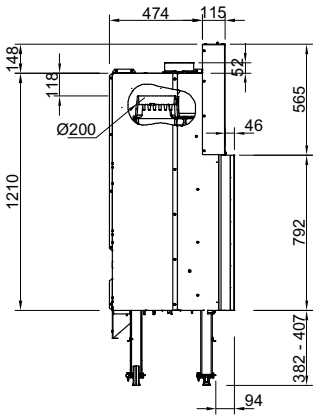

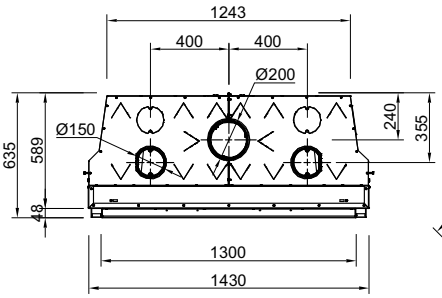

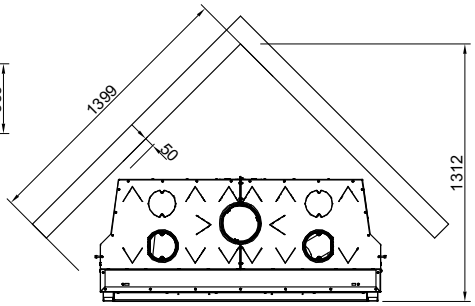

MONOBLOCCO 1300 H800 PIANO

Dimensioni - Dimensions - Dimensions - Masse - Dimensiones • l x h x p (mm)	1430x1740-1765x635
Peso - Weight - Poids - Nettogewicht - Peso • (kg)	393
Dimensione bocca fuoco - Hearth opening size - Dimensions porte du foyer - Grösse der Feuerraumsöffnung - Dimensión boca del hogar • l x h (mm)	1133x420
Dimensione focolare - Hearth size - Dimensions foyer - Grösse des Feuerraum - Dimensión hogar • l x h x p (mm)	1090x595x340
Diametro scarico fumi - Smoke outlet diameter - Diamètre sortie de fumées - Rauchrohrdurchmesser - Dimensión salida humo • (mm)	200
m³ riscaldabili - Heatable m³ - m³ que l'on peut chauffer - Heizungsvermögen - m³ con posibilidad de calentamiento • (***)	387
Potenza termica globale - Global thermal power - Puissance thermique globale - Gesamte Wärmeleistung - Potencia térmica total • (kW)	16,7
Potenza nominale (utile) - Nominal thermal power - Puissance nominale utile - Nennwärmeleistung - Potencia nominal útil • (kW)	13,5
Aria primaria regolabile - Adjustable primary air - Air primaire réglable - Verstellbare Primärluft - Aire primario regulable	SI
Aria secondaria regolabile - Adjustable secondary air - Air secondaire réglable - Verstellbare Sekundärluft - Aire secundario regulable	SI
Aria terziaria pretarata - Pre-adjusted tertiary air - Air tertiaire pre-tarée - Voraustarierte Tertiärluft - Aire terciario precalibrado	SI
Rendimento - Efficiency - Rendement - Wirkungsgrad - Rendimiento • (%)	81
Consumo orario - Hourly consumption - Consommation - Stundenverbrauch - Gasto horario • (kg/h)	3,9
Canna fumaria - Chimney - Tuyau de cheminée - Schornsteinrohr - Conducto de humos	
Tiraggio - Draught - Tirage - Abzug - Tiro • (Pa)	12
Altezza - Height - Hauteur - Höhe - Altura • h (m)	5
Dimensioni - Dimensions - Dimensions - Abmessungen - Dimensiones • (mm)	200x200÷Ø200
Altezza - Height - Hauteur - Höhe - Altura • h (m)	4
Dimensioni - Dimensions - Dimensions - Abmessungen - Dimensiones • (mm)	250x250÷Ø250
Presa aria esterna - Outer air inlet - Prise d'air extérne - Außenlufteintritt - Toma de aire exterior • (cm²)	200
Legna lunghezza massima - Wood, maximum length - Bois, longueur maximum - Holz, maximale Länge - Leña, largura máxima • (cm)	30
Cassetto cenere - Ash drawer - Tiroir porte cendrier - Aschenkasten - Cenicero	Estraibile
Ventilazione forzata - Convection fan - Ventilation air chaud - Sekundärluft - Ventilación forzada	Optional
Connessione tubo aspirazione aria esterna - Connection for external air aspiration pipe - Branchement á prises d'air externes - Verbindungvom Aussenlufteinlassrohr - Conexión a tomas de aire externas	Ø120

Rivestimento “Bisenzio”

Interno Ironker con bracere in ghisa di grosso spessore
Inner Ironker with brazier in thick cast-iron
Intérieur Ironker avec brasero en fonte de gros épaisseur
Innenraum Ironker mit Brennschale aus dickem Gusseisen
Interior Ironker con brasero en fundición de grueso espesor.

Porta a scomparsa totale scorrevole su binari silenziati
Vanishing and sliding door on silent telescopic slides
Porte à totale coulisse sur glissières silencieux
Komplette Verschwindung der Schiebetür auf geräuschgedämpften Teleskopführungen
Puerta escamoteable total que se desliza sobre rieles silenciosos.

Apertura porta per pulizia vetro
Door opening for the glass cleaning
Ouverture porte pour le nettoyage de la vitre
Türöffnung für die Glasreinigung
Abertura de la puerta para limpiar el cristal.

MGA Group - © Tutti i diritti riservati - LN 01/13 DM

LA NORDICA Extraflame®

Riscalda la vita.

La Nordica S.p.A.
Sede: Via Summano, 104
36030 Montecchio Precalcino - Vicenza - Italy
Tel. +39 0445 804000
Fax +39 0445 804040
info@lanordica.com

Extraflame S.p.A.
Via dell'Artigianato, 12
36030 Montecchio Precalcino - Vicenza - Italy
Tel. +39 0445 865911
Fax +39 0445 865912
info@extraflame.it

www.lanordica-extraflame.com

ATTENZIONE: Gentile Cliente, tutti i rivenditori LA NORDICA-EXTRAFLAME sono al suo servizio per fornirle qualsiasi consiglio ed informazione tecnica indispensabile a scegliere la cucina o stufa a legna che potrà soddisfare le sue esigenze. Prima dell'acquisto richieda sempre al suo rivenditore di fiducia LA NORDICA-EXTRAFLAME di poter consultare il LIBRETTO D'ISTRUZIONI, inserito in tutti i prodotti dove sono illustrati tutti i dati relativi alla corretta installazione e successivo utilizzo dei nostri prodotti. Grazie per averci preferito. ATTENTION: Dear customer, All dealers of LA NORDICA-EXTRAFLAME are at your disposal for giving you any suggestion or technical information, useful to choose the cooker or the wood-stove more suitable to meet your needs. Before the purchase, please ask your reliable dealer LA NORDICA-EXTRAFLAME, to give you the USER MANUAL, which is enclosed in all our products and look up all the technical data, regarding the correct installation and the following use of our products. We thank you for having preferred us. ATTENTION: Cher client, Tous les revendeurs LA NORDICA-EXTRAFLAME sont à Votre disposition pour vous donner n'importe quel conseil et information technique pour choisir la cuisinière ou le poêle à bois qui mieux répond à vos exigences. Avant l'achat nous vous prions de demander toujours à votre revendeur de confiance LA NORDICA-EXTRAFLAME de pouvoir consulter le MANUEL D'INSTRUCTION, inséré dans tous nos produits, où on trouve toutes les données pour une correcte installation et utilisation des nos produits. Nous vous remercions pour la préférence accordée. WICHTIG: Sehr geehrter Kunde, Alle Verkäufer LA NORDICA-EXTRAFLAME stehen zu Ihrer Verfügung für jeden Rat und technische Information, sodass Sie den geeigneten Kuchenherde oder Holzofen wählen können. Vor dem Einkauf bitte fragen Sie immer an Ihren Vertrauenshändler LA NORDICA-EXTRAFLAME, die BEDIENUNGSANLEITUNG, die in jedem unserer Geräte beigelegt ist, um alle Daten für eine korrekte Installation und anschließenden Gebrauch unserer Produkte nachschlagen zu können. Wir danken Ihnen für den gegebenen Vorzug. LA NORDICA S.p.A. ATENCIÓN: Gentil Cliente, Todos los revendedores de LA NORDICA-EXTRAFLAME están a su disposición para suministrarle cualquier consejo y toda la información técnica, que necesite para la escogencia de la estufa a leña que mejor satisfaga sus exigencias. Antes de realizar su compra, pídale a su revendedor de confianza LA NORDICA-EXTRAFLAME, que le proporcione el LIBRO DE INSTRUCCIONES, para que pueda consultar todos los datos relativos a la correcta instalación y sucesiva utilización de nuestros productos. Gracias por preferirnos.

La ditta costruttrice si riserva di apportare modifiche ai prodotti senza preavviso. The manufactures reserve the right to change the products without any previous notice. Le constructeur se réserve le droit de modifier ces instructions et ces caractéristiques techniques sans préavis. Die Firma behält sich Änderungen und Verbesserungen ohne Vorankündigung vor. El fabricante se reserva el derecho de introducir mejoras sin previo aviso.

N.B.: I prodotti La Nordica devono essere collegati a canne fumarie con un tiraggio compreso tra 10 Pa e 17 Pa, come riportato nel libretto d'istruzioni in dotazione ad ogni prodotto. I termoprodotti La Nordica devono essere collegati a canne fumarie con tiraggio compreso tra 17 Pa e 20 Pa. La quantità (peso) di combustibile presente nel serbatoio ed il consumo orario possono variare in base al tipo di pellet utilizzato. Note: La Nordica products must be connected to chimneys having a draught between 10 Pa and 17 Pa as indicated by the instruction manual which is supplied along with any product. La Nordica Thermoproducts must be connected to chimneys with a draught between 17 Pa and 20 Pa. The fuel quantity (weight) inside the tank and the hour consumption can change depending on the type of pellet which is used. Attention: Les produits La Nordica doivent se raccorder à conduits de fumées avec un tirage entre 10 – 17 Pa, comme indiqué sur les manuels d'instruction que Vous trouvez sur chaque appareil. Les Thermoproduits La Nordica doivent se raccorder à conduits de fumées avec un tirage entre 17 – 20 Pa. La quantité (poids) de combustible qui se trouve dans le réservoir et la consommation horaire peuvent changer par rapport au type de granulés de bois utilisé. Achtung: Der Unterdruck im Schornstein soll für La Nordica Produkte zwischen 10-17 Pascal betragen, wie in unsere Bedienungsanleitung gezeigt ist. Der Unterdruck im Schornstein für La Nordica die Thermoprodukte soll zwischen 17-20 Pascal betragen. Die Brennstoffmenge (Gewicht) in dem Tank und der Stundenverbrauch sind von dem verwendeten Pellettyp abhängig. Nota: los productos La Nordica tienen que ser conectados a los conductos de humos con un tiro entre 10 Pa y 17 Pa como està indicado por el manual de instrucción en el equipamiento base de cada producto. Los termoproductos La Nordica tienen que ser conectados a los conductos de humo con un tiro entre 17 Pa y 20 Pa. La cantidad (peso) de combustible en el tanque y el consumo horario puede diferir según el tipo del pellet utilizado.

(***) NB: m^3 riscaldabili - Heatable m^3 - m^3 que l'on peut chauffer - Heizungsvermögen - m^3 con posibilidad de calentamiento (30 kcal/h x m^3).

La riproduzione dei colori è indicativa, in quanto stampati. Due to printing reasons the reproduction of colours has to be considered only indicative. La reproduction des couleurs est indicative, car imprimées. Die gezeichneten Farben sind wegen Druckgründe nur ein Beispiel. La reproducción de los colores es indicativa en cuanto impresos.